Instituto Nacional de Transparencia, Acceso a la Información y Protección de Datos Personales

OBRA:

UBICACIÓN Av. Insurgentes Sur 3211, Delegación Coyoacán, Col. Insurgentes Cuicuilco, 04530 Ciudad de México, D.F.

CROQUIS DE LOCALIZACIÓN

CONTRATO NO.	FECHA DE CONTRATO	MONTO DEL CONTRATO	PERIODO DE EJECUCIÓN			ESTIMACIÓN		PERIODO DE ESTIMACIÓN		
						1 NORMAL		22/02/2016	AL	06/03/2016
DA/C001-OP/16	17/02/2016	3451370.73	22/02/2016	AL	06/04/2016	SEMANA	1	HOJA		
CONSTRUCTORA:		GARHEC CONSTRUCCIONES, S.A. DE C.V.						1	DE	1
DOMICILIO FISCAL:		Av. José Martí No. 9 Int. 10 Col. Tacubaya, Delegación Miguel Hidalgo, C.P. 11870, México, D.F.								

CÓDIGO	CI03-14	CONCEPTO	Suministro y colocación de porcelanato (cocina) rectificado en piso y muro para cocina mca. Klipen, mod. carrara-satinado de 60 x 60 cm. pegado a hueso a una altura de 4 mts., el precio unitario incluye:	UNIDAD	M2

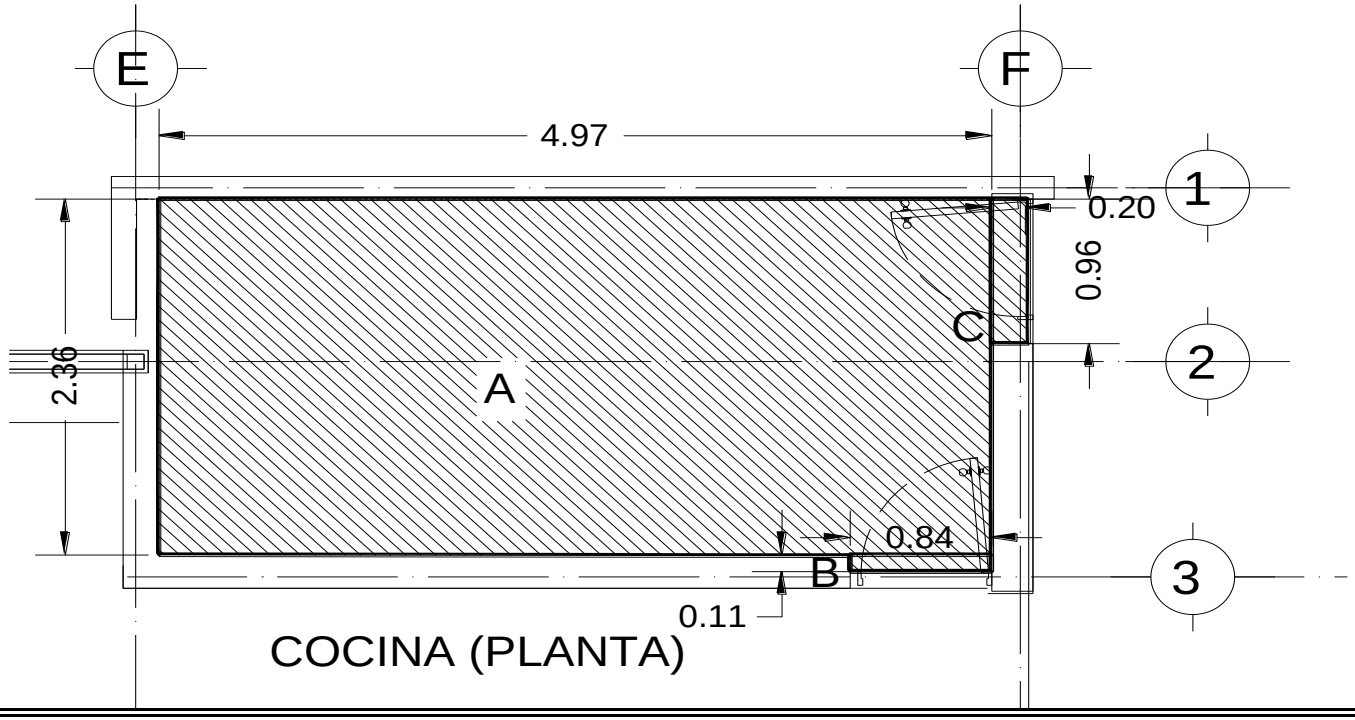

RESIDENTE DE OBRA	SUPERVISOR DE OBRA	SUPERINTENDENTE DE CONSTRUCCIÓN
C. FERNANDO HERNÁNDEZ FLORES		ING. ARQ. NADIA XOCHITLQUETZALLI PÉREZ ROSAS

Instituto Nacional de Transparencia, Acceso a la Información y Protección de Datos Personales

OBRA:

UBICACIÓN Av. Insurgentes Sur 3211, Delegación Coyoacán, Col. Insurgentes Cuicuilco, 04530 Ciudad de México, D.F.

CROQUIS DE LOCALIZACIÓN

CONTRATO NO.	FECHA DE CONTRATO	MONTO DEL CONTRATO	PERIODO DE EJECUCIÓN			ESTIMACIÓN		PERIODO DE ESTIMACIÓN		
						1 NORMAL		22/02/2016	AL	06/03/2016
DA/C001-OP/16	17/02/2016	3451370.73	22/02/2016	AL	06/04/2016	SEMANA	1	HOJA		
CONSTRUCTORA:		GARHEC CONSTRUCCIONES, S.A. DE C.V.						1	DE	1
DOMICILIO FISCAL:		Av. José Martí No. 9 Int. 10 Col. Tacubaya, Delegación Miguel Hidalgo, C.P. 11870, México, D.F.								

CÓDIGO	CI03-14	CONCEPTO	Suministro y colocación de porcelanato (cocina) rectificado en piso y muro para cocina mca. Klipen, mod. carrara-satinado de 60 x 60 cm. pegado a hueso a una altura de 4 mts., el precio unitario incluye:	UNIDAD	M2

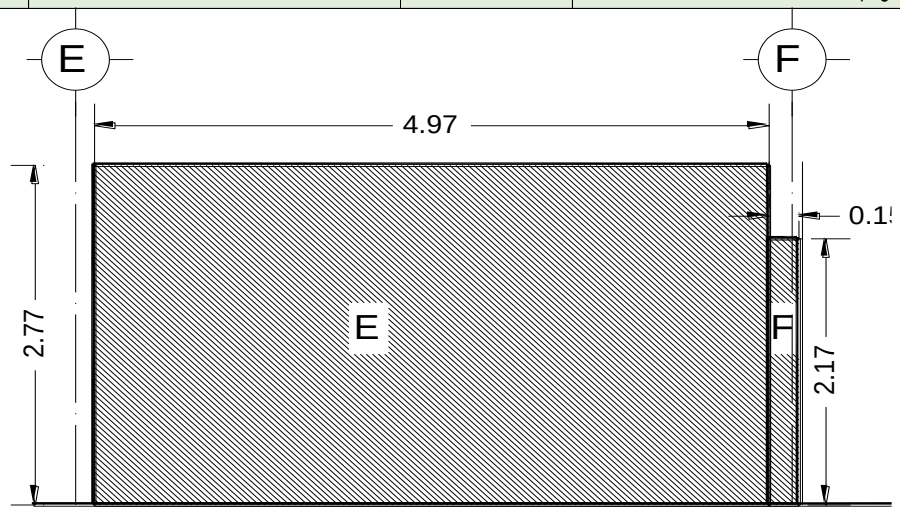

EJE 1
ALZADO

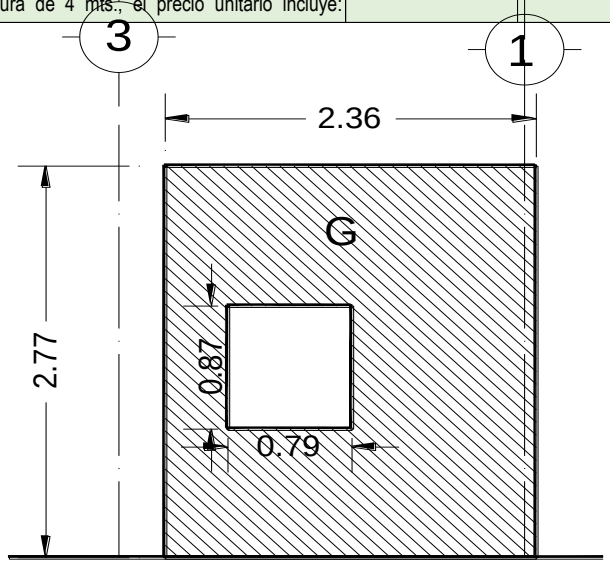

EJE 2
ALZADO

RESIDENTE DE OBRA	SUPERVISOR DE OBRA	SUPERINTENDENTE DE CONSTRUCCIÓN
C. FERNANDO HERNÁNDEZ FLORES		ING. ARQ. NADIA XOCHITLQUETZALLI PÉREZ ROSAS

Instituto Nacional de Transparencia, Acceso a la Información y Protección de Datos Personales

OBRA:

UBICACIÓN Av. Insurgentes Sur 3211, Delegación Coyoacán, Col. Insurgentes Cuicuilco, 04530 Ciudad de México, D.F.

CROQUIS DE LOCALIZACIÓN

CONTRATO NO.	FECHA DE CONTRATO	MONTO DEL CONTRATO	PERIODO DE EJECUCIÓN			ESTIMACIÓN		PERIODO DE ESTIMACIÓN		
						1 NORMAL		22/02/2016	AL	06/03/2016
DA/C001-OP/16	17/02/2016	3451370.73	22/02/2016	AL	06/04/2016	SEMANA	1	HOJA		
CONSTRUCTORA:		GARHEC CONSTRUCCIONES, S.A. DE C.V.						1	DE	1
DOMICILIO FISCAL:		Av. José Martí No. 9 Int. 10 Col. Tacubaya, Delegación Miguel Hidalgo, C.P. 11870, México, D.F.								

CÓDIGO	CI03-14	CONCEPTO	Suministro y colocación de porcelanato (cocina) rectificado en piso y muro para cocina mca. Klipen, mod. carrara-satinado de 60 x 60 cm. pegado a hueso a una altura de 4 mts., el precio unitario incluye:	UNIDAD	M2

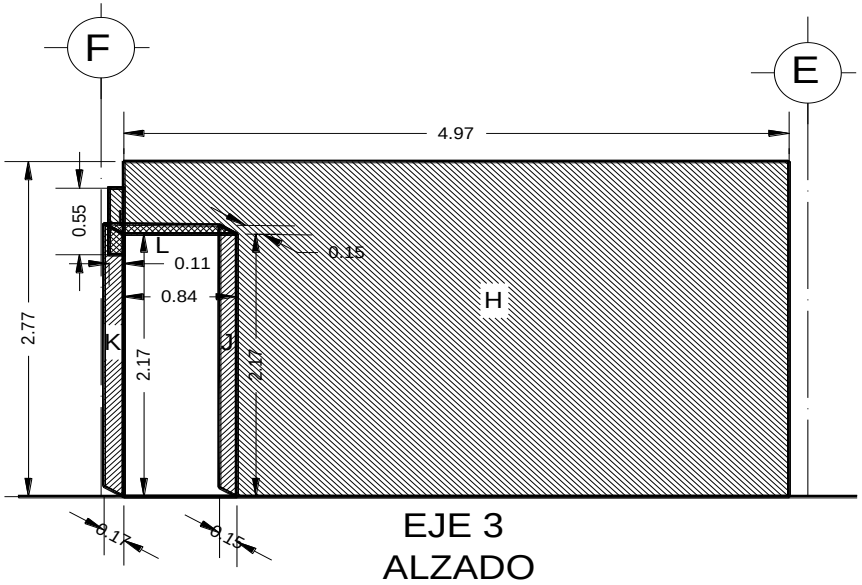

EJE 3
ALZADO

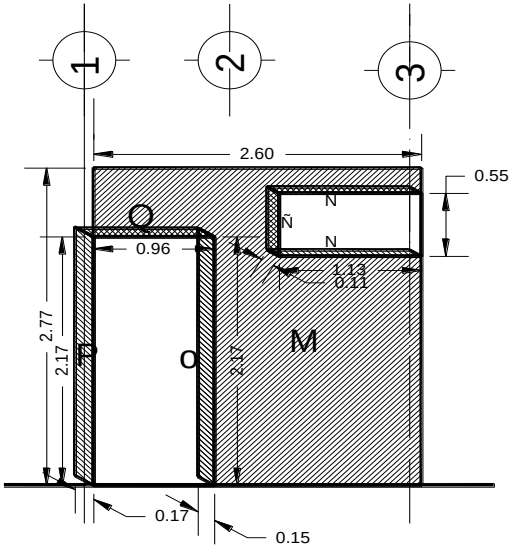

EJE F
ALZADO

RESIDENTE DE OBRA	SUPERVISOR DE OBRA	SUPERINTENDENTE DE CONSTRUCCIÓN
C. FERNANDO HERNÁNDEZ FLORES		ING. ARQ. NADIA XOCHITLQUETZALLI PÉREZ ROSAS

Instituto Nacional de Transparencia, Acceso a la Información y Protección de Datos Personales

OBRA: "CONSTRUCCIÓN DE COMEDOR"

UBICACIÓN Av. Insurgentes Sur 3211, Delegación Coyoacán, Col. Insurgentes Cuicuilco, 04530 Ciudad de México, D.F.

GENERADOR DE OBRA

CONTRATO NO.	FECHA DE CONTRATO	MONTO DEL CONTRATO	PERIODO DE EJECUCIÓN			ESTIMACIÓN		PERIODO DE ESTIMACIÓN		
						1 NORMAL		22/02/2016	AL	06/03/2016
OA/C001-OP/16	17/02/2016	3451370.73	22/02/2016	AL	06/04/2016	SEMANA	1	HOJA		
CONSTRUCTORA:		GARHEC CONSTRUCCIONES, S.A. DE C.V.						1	DE	1
DOMICILIO FISCAL:		Av. José Martí No. 9 Int. 10 Col. Tacubaya, Delegación Miguel Hidalgo, C.P. 11870, México, D.F.								

CÓDIGO	CI03-15	CONCEPTO	Suministro y colocación de porcelanato decorela en piso para sanitarios, mod. travertino arena de 60 x 60 cm. pegado a hueso, el precio unitario incluye: preparación de la superficie, adhesivo porcelanato blanco,	UNIDAD	M2

LOCALIZACIÓN		ELEMENTO TIPO	DIMENSIONES				PIEZAS	TOTAL
EJE	ENTRE EJES		LARGO	ANCHO	ALTO	ÁREA		
E-F	1-3	ÁREA "A"	1.79	2.30			1.00	**4.12**
		(-) MURO "a"	0.74	0.15			-1.00	**-0.11**
		(-) MURO "b"	A=BxH /2= 0.15 x 0.19 /2			0.02	-1.00	**-0.02**
		(-) MURO "c"	A=B+b x H / 2 = 0.22 + 0.19 x 0.25 / 2			0.05	-1.00	**-0.05**
		(-) MURO "d"	A=BxH /2= 0.17x0.17 /2			0.01	-1.00	**-0.01**
		(-) MURO "e"	A=B+b x H / 2 = 0.17 + 0.09 x 0.08 / 2			0.01	-1.00	**-0.01**
		(-) MURO " f "	0.66	0.09			-1.00	**-0.06**
		ÁREA "B"	3.19	2.31			1.00	**7.37**
		(-) MURO " g "	0.13	0.73			-1.00	**-0.09**
		(-) MURO " h "	A=BxH /2= 0.13 x 0.24 /2			0.01	-1.00	**-0.01**
		(-) MURO " i "	A=B+b x H / 2 = 0.22 + 0.15 x 0.26 / 2			0.05	-1.00	**-0.05**
		(-) MURO " j "	A=BxH /2= 0.18x0.18 /2			0.02	-1.00	**-0.02**
		(-) MURO " k "	A=B+b x H / 2 = 0.22 + 0.15 x 0.26 / 2			0.05	-1.00	**-0.05**
							SUBTOTAL	**11.01**
							HOJA ANTERIOR	**0.00**
							SUBTOTAL ACUMULADO	**11.01**

RESIDENTE DE OBRA	SUPERVISOR DE OBRA	SUPERINTENDENTE DE CONSTRUCCIÓN
C. FERNANDO HERNÁNDEZ FLORES		ING. ARQ. NADIA XOCHITLQUETZALLI PÉREZ ROSAS

Instituto Nacional de Transparencia, Acceso a la Información y Protección de Datos Personales

OBRA: "CONSTRUCCIÓN DE COMEDOR"

UBICACIÓN Av. Insurgentes Sur 3211, Delegación Coyoacán, Col. Insurgentes Cuicuilco, 04530 Ciudad de México, D.F.

GENERADOR DE OBRA

CONTRATO NO.	FECHA DE CONTRATO	MONTO DEL CONTRATO	PERIODO DE EJECUCIÓN			ESTIMACIÓN		PERIODO DE ESTIMACIÓN		
						1 NORMAL		22/02/2016	AL	06/03/2016
OA/C001-OP/16	17/02/2016	3451370.73	22/02/2016	AL	06/04/2016	SEMANA	1	HOJA		
CONSTRUCTORA:		GARHEC CONSTRUCCIONES, S.A. DE C.V.						1	DE	1
DOMICILIO FISCAL:		Av. José Martí No. 9 Int. 10 Col. Tacubaya, Delegación Miguel Hidalgo, C.P. 11870, México, D.F.								

CÓDIGO	CI03-15	CONCEPTO	Suministro y colocación de porcelanato decorela en piso para sanitarios, mod. travertino arena de 60 x 60 cm. pegado a hueso, el precio unitario incluye: preparación de la superficie, adhesivo porcelanato blanco,	UNIDAD	M2

LOCALIZACIÓN		ELEMENTO TIPO	DIMENSIONES				PIEZAS	TOTAL
EJE	ENTRE EJES		LARGO	ANCHO	ALTO	ÁREA		
E-F	1-3	ÁREA "B"	0.61	0.11			-1.00	**-0.07**
E-F	1-3	ÁREA "C"	0.09	0.75			1.00	**0.07**
E-F	1-3	ÁREA "D"	0.59	0.12			1.00	**0.07**
E-F	1-3	(-) MURO " m "	0.15	1.45			-1.00	**-0.22**
							SUBTOTAL	**-0.15**
							HOJA ANTERIOR	**11.01**
							SUBTOTAL ACUMULADO	**10.86**

RESIDENTE DE OBRA	SUPERVISOR DE OBRA	SUPERINTENDENTE DE CONSTRUCCIÓN
C. FERNANDO HERNÁNDEZ FLORES		ING. ARQ. NADIA XOCHITLQUETZALLI PÉREZ ROSAS

Instituto Nacional de Transparencia, Acceso a la Información y Protección de Datos Personales

OBRA:

UBICACIÓN Av. Insurgentes Sur 3211, Delegación Coyoacán, Col. Insurgentes Cuicuilco, 04530 Ciudad de México, D.F.

CROQUIS DE LOCALIZACIÓN

CONTRATO NO.	FECHA DE CONTRATO	MONTO DEL CONTRATO	PERIODO DE EJECUCIÓN			ESTIMACIÓN		PERIODO DE ESTIMACIÓN		
						1 NORMAL		22/02/2016	AL	06/03/2016
DA/C001-OP/16	17/02/2016	3451370.73	22/02/2016	AL	06/04/2016	SEMANA	1	HOJA		
CONSTRUCTORA:		GARHEC CONSTRUCCIONES, S.A. DE C.V.						1	DE	1
DOMICILIO FISCAL:		Av. José Martí No. 9 Int. 10 Col. Tacubaya, Delegación Miguel Hidalgo, C.P. 11870, México, D.F.								

CÓDIGO	CI03-15	CONCEPTO	Suministro y colocación de porcelanato decorela en piso para sanitarios, mod. travertino arena de 60 x 60 cm. pegado a hueso, el precio unitario incluye: preparación de la superficie, adhesivo porcelanato blanco,	UNIDAD	M2

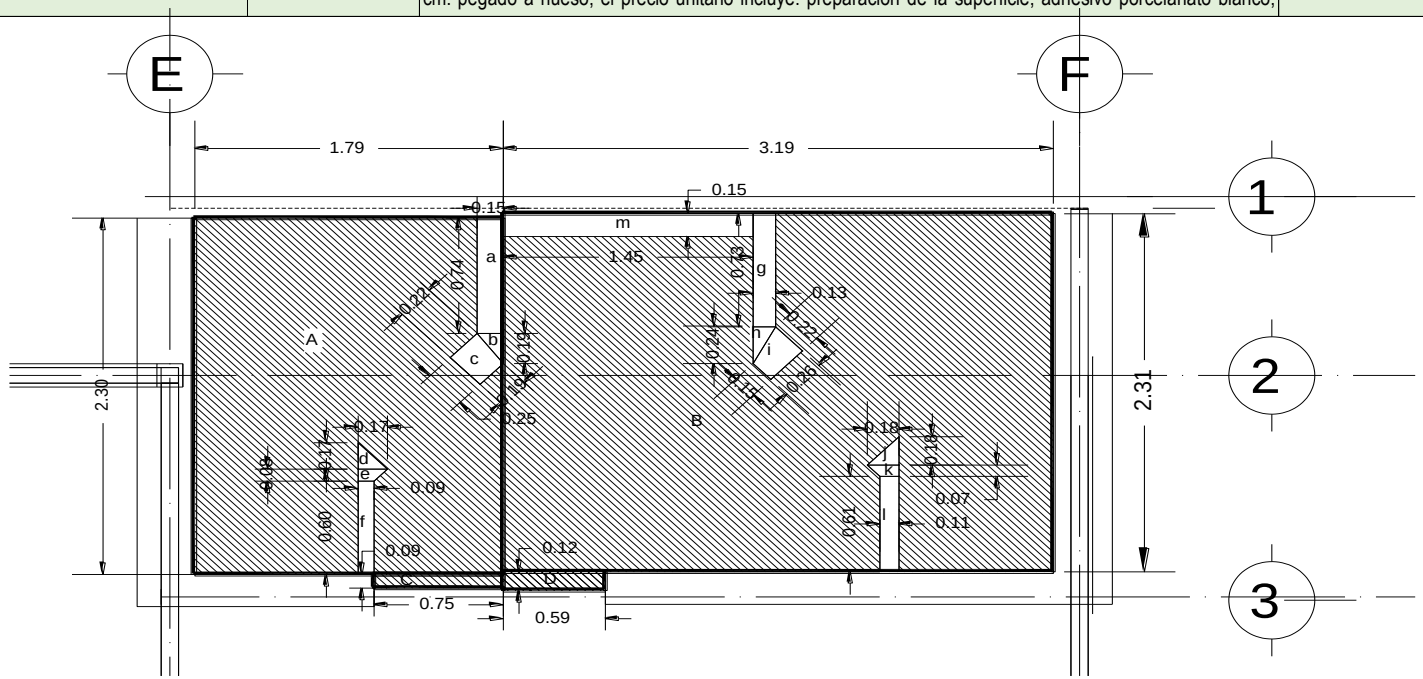

RESIDENTE DE OBRA	SUPERVISOR DE OBRA	SUPERINTENDENTE DE CONSTRUCCIÓN
C. FERNANDO HERNÁNDEZ FLORES		ING. ARQ. NADIA XOCHITLQUETZALLI PÉREZ ROSAS

Instituto Nacional de Transparencia, Acceso a la Información y Protección de Datos Personales

OBRA: "CONSTRUCCIÓN DE COMEDOR"

UBICACIÓN Av. Insurgentes Sur 3211, Delegación Coyoacán, Col. Insurgentes Cuicuilco, 04530 Ciudad de México, D.F.

GENERADOR DE OBRA

CONTRATO NO.	FECHA DE CONTRATO	MONTO DEL CONTRATO	PERIODO DE EJECUCIÓN			ESTIMACIÓN		PERIODO DE ESTIMACIÓN		
						1 NORMAL		22/02/2016	AL	06/03/2016
OA/C001-OP/16	17/02/2016	3451370.73	22/02/2016	AL	06/04/2016	SEMANA	1	HOJA		
CONSTRUCTORA:		GARHEC CONSTRUCCIONES, S.A. DE C.V.						1	DE	1
DOMICILIO FISCAL:		Av. José Martí No. 9 Int. 10 Col. Tacubaya, Delegación Miguel Hidalgo, C.P. 11870, México, D.F.								

CÓDIGO	CI03-16	CONCEPTO	Suministro y colocación de porcelanato decorela en muro para sanitarios, mod. travertino beige de 60 x 60 cm. pegado a hueso, el precio unitario incluye: preparación de la superficie, adhesivo porcelanato blanco,	UNIDAD	M2

LOCALIZACIÓN		ELEMENTO TIPO	DIMENSIONES				PIEZAS	TOTAL
EJE	ENTRE EJES		LARGO	ANCHO	ALTO	ÁREA		
1	E-F	SANITARIO MUJERES "A"	1.66		2.76		1.00	**4.58**
		(-) VANO VENTANA "a"	0.56		0.83		-1.00	**-0.46**
		(-) BAJO BARRA "b"	0.45		0.11		-1.00	**-0.05**
1	E-F	LAVABOS COMUNES "B"	1.45		2.76		1.00	**4.00**
		(-) BAJO BARRA "c"	1.45		0.09		-1.00	**-0.13**
1	E-F	SANITARIOS HOMBRES "C"	1.61		2.76		1.00	**4.44**
		(-) VANO VENTANA "d"	0.56		0.84		-1.00	**-0.47**
		(-) BAJO BARRA "e"	0.46		0.11		-1.00	**-0.05**
F	1-3	SANITARIOS HOMBRES "D"	2.31		2.76		1.00	**6.38**
3	E-F	SANITARIOS HOMBRES "E"	0.9		2.76		1.00	**2.48**
3	E-F	LAVABOS COMUNES "F"	1.59		2.76		1.00	**4.39**
3	E-F	SANITARIOS MUJERES "G"	0.97		2.76		1.00	**2.68**
E	1-3	SANITARIOS MUJERES "H"	2.3		2.76		1.00	**6.35**
							SUBTOTAL	**34.13**
							HOJA ANTERIOR	**0.00**
							SUBTOTAL ACUMULADO	**34.13**

RESIDENTE DE OBRA	SUPERVISOR DE OBRA	SUPERINTENDENTE DE CONSTRUCCIÓN
C. FERNANDO HERNÁNDEZ FLORES		ING. ARQ. NADIA XOCHITLQUETZALLI PÉREZ ROSAS

Instituto Nacional de Transparencia, Acceso a la Información y Protección de Datos Personales

OBRA: "CONSTRUCCIÓN DE COMEDOR"

UBICACIÓN Av. Insurgentes Sur 3211, Delegación Coyoacán, Col. Insurgentes Cuicuilco, 04530 Ciudad de México, D.F.

GENERADOR DE OBRA

CONTRATO NO.	FECHA DE CONTRATO	MONTO DEL CONTRATO	PERIODO DE EJECUCIÓN			ESTIMACIÓN		PERIODO DE ESTIMACIÓN		
						1 NORMAL		22/02/2016	AL	06/03/2016
OA/C001-OP/16	17/02/2016	3451370.73	22/02/2016	AL	06/04/2016	SEMANA	1	HOJA		
CONSTRUCTORA:		GARHEC CONSTRUCCIONES, S.A. DE C.V.						1	DE	1
DOMICILIO FISCAL:		Av. José Martí No. 9 Int. 10 Col. Tacubaya, Delegación Miguel Hidalgo, C.P. 11870, México, D.F.								

CÓDIGO	CI03-16	CONCEPTO	Suministro y colocación de porcelanato decorela en muro para sanitarios, mod. travertino beige de 60 x 60 cm. pegado a hueso, el precio unitario incluye: preparación de la superficie, adhesivo porcelanato blanco,	UNIDAD	M2

LOCALIZACIÓN		ELEMENTO TIPO	DIMENSIONES				PIEZAS	TOTAL
EJE	ENTRE EJES		LARGO	ANCHO	ALTO	ÁREA		
E	1-2	SANITARIOS MUJERES "J"	0.74		2.76		1.00	**2.04**
		(-) BAJO BARRA "f"	0.74		0.11		-1.00	**-0.08**
		BOQUILLA VENTANTA "K"	0.27		0.83		1.00	**0.22**
E-F	1-3	SANITARIOS MUJERES "L"	0.74		2.76		1.00	**2.04**
		(-) VANO PUERTA	0.77		2.10		-1.00	**-1.62**
		(-) MURETE LAVABO	0.11		0.80		-1.00	**-0.09**
		(-) MURETE LAVABO	0.11		0.12		-1.00	**-0.01**
E-F	1-3	BOQUILLA PUERTA "M"	0.25		2.10		1.00	**0.53**
E-F	1-3	BOQUILLA PUERTA "N"	0.24		2.10		1.00	**0.50**
E-F	1-3	BOQUILLA PUERTA "Ñ"	0.77		0.24		1.00	**0.18**
E-F	1-3	SANITARIOS MUJERES "O"	0.85		2.76		1.00	**2.35**
E-F	1-3	LAVABOS COMUNES "P"	0.81		2.76		1.00	**2.24**
E-F	1-3	LAVABOS COMUNES "Q"	1.07		2.76		1.00	**2.95**
							SUBTOTAL	**11.26**
							HOJA ANTERIOR	**34.13**
							SUBTOTAL ACUMULADO	**45.39**

RESIDENTE DE OBRA	SUPERVISOR DE OBRA	SUPERINTENDENTE DE CONSTRUCCIÓN
C. FERNANDO HERNÁNDEZ FLORES		ING. ARQ. NADIA XOCHITLQUETZALLI PÉREZ ROSAS

Instituto Nacional de Transparencia, Acceso a la Información y Protección de Datos Personales

OBRA: "CONSTRUCCIÓN DE COMEDOR"

UBICACIÓN Av. Insurgentes Sur 3211, Delegación Coyoacán, Col. Insurgentes Cuicuilco, 04530 Ciudad de México, D.F.

GENERADOR DE OBRA

CONTRATO NO.	FECHA DE CONTRATO	MONTO DEL CONTRATO	PERIODO DE EJECUCIÓN			ESTIMACIÓN		PERIODO DE ESTIMACIÓN		
						1 NORMAL		22/02/2016	AL	06/03/2016
OA/C001-OP/16	17/02/2016	3451370.73	22/02/2016	AL	06/04/2016	SEMANA	1	HOJA		
CONSTRUCTORA:		GARHEC CONSTRUCCIONES, S.A. DE C.V.						1	DE	1
DOMICILIO FISCAL:		Av. José Martí No. 9 Int. 10 Col. Tacubaya, Delegación Miguel Hidalgo, C.P. 11870, México, D.F.								

CÓDIGO	CI03-16	CONCEPTO	Suministro y colocación de porcelanato decorela en muro para sanitarios, mod. travertino beige de 60 x 60 cm. pegado a hueso, el precio unitario incluye: preparación de la superficie, adhesivo porcelanato blanco,	UNIDAD	M2

LOCALIZACIÓN		ELEMENTO TIPO	DIMENSIONES				PIEZAS	TOTAL
EJE	ENTRE EJES		LARGO	ANCHO	ALTO	ÁREA		
		(-) VANO PUERTA	0.77		2.10		-1.00	**-1.62**
E-F	1-3	LAVABOS COMUNES "R"	0.97		2.76		2.00	**5.35**
		(-) BARRA BAJO LAVABO "j"	0.45		0.09		-2.00	**-0.08**
		(-) DUCTO DE INSTALACINES "k"	0.16		0.68		-2.00	**-0.22**
E-F	1-3	ACCESO SANITARIO HOMBRES "S"	1.04		2.76		1.00	**2.87**
		(-) VANO PUERTA "l"	0.79		2.10		-1.00	**-1.66**
E-F	1-3	BOQUILLA PUERTA "T"	0.26		2.10		2.00	**1.09**
E-F	1-3	BOQUILLA PUERTA "U"	0.79		0.26		1.00	**0.21**
E-F	1-3	MURO "V"	0.62		2.76		1.00	**1.71**
2-3	E-F	MURO "W"	0.87		2.76		1.00	**2.40**
2-3	E-F	MURO "X"	1.01		2.76		1.00	**2.79**
		(-) VANO PUERTA "r"	0.79		2.10		-1.00	**-1.66**
		(-) BAJO BARRA LAVABO "s"	0.11		0.80		-1.00	**-0.09**
							SUBTOTAL	**10.06**
							HOJA ANTERIOR	**45.39**
							SUBTOTAL ACUMULADO	**55.45**

RESIDENTE DE OBRA	SUPERVISOR DE OBRA	SUPERINTENDENTE DE CONSTRUCCIÓN
C. FERNANDO HERNÁNDEZ FLORES		ING. ARQ. NADIA XOCHITLQUETZALLI PÉREZ ROSAS

Instituto Nacional de Transparencia, Acceso a la Información y Protección de Datos Personales

OBRA: "CONSTRUCCIÓN DE COMEDOR"

UBICACIÓN Av. Insurgentes Sur 3211, Delegación Coyoacán, Col. Insurgentes Cuicuilco, 04530 Ciudad de México, D.F.

GENERADOR DE OBRA

CONTRATO NO.	FECHA DE CONTRATO	MONTO DEL CONTRATO	PERIODO DE EJECUCIÓN			ESTIMACIÓN		PERIODO DE ESTIMACIÓN		
						1 NORMAL		22/02/2016	AL	06/03/2016
OA/C001-OP/16	17/02/2016	3451370.73	22/02/2016	AL	06/04/2016	SEMANA	1	HOJA		
CONSTRUCTORA:		GARHEC CONSTRUCCIONES, S.A. DE C.V.						1	DE	1
DOMICILIO FISCAL:		Av. José Martí No. 9 Int. 10 Col. Tacubaya, Delegación Miguel Hidalgo, C.P. 11870, México, D.F.								

CÓDIGO	CI03-16	CONCEPTO	Suministro y colocación de porcelanato decorela en muro para sanitarios, mod. travertino beige de 60 x 60 cm. pegado a hueso, el precio unitario incluye: preparación de la superficie, adhesivo porcelanato blanco,	UNIDAD	M2

LOCALIZACIÓN		ELEMENTO TIPO	DIMENSIONES				PIEZAS	TOTAL
EJE	ENTRE EJES		LARGO	ANCHO	ALTO	ÁREA		
E-F	1-2	(-) BAJO BARRA LAVABO "t"	0.11		0.12		-1.00	**-0.01**
E-F	1-2	SANITARIO HOMBRES "Y"	0.72		2.76		1.00	**1.99**
		(-) BAJO BARRA LAVABO "t"	0.12		0.72		-1.00	**-0.09**
E-F	1-3	SAN. MUJ. BARRA LAVABOS "A1"	0.4		0.79		1.00	**0.32**
E-F	1-3	SAN. MUJ. BARRA LAVABOS "A2"	0.15		0.79		1.00	**0.12**
E-F	1-3	SAN. MUJ. BARRA LAVABOS "A3"	0.5		0.68		1.00	**0.34**
E-F	1-3	SAN. MUJ. BARRA LAVABOS "A4"	0.49		0.22		1.00	**0.11**
E-F	1-3	SAN. MUJ. BARRA LAVABOS "A5"	0.44		0.64		1.00	**0.28**
E-F	1-3	SAN. MUJ. BARRA LAVABOS "A6"	A= B+b x h /2 =0.44+0.33 x 0.11 /2			0.04	1.00	**0.04**
E-F	1-3	SAN. MUJ. BARRA LAVABOS "A7"	A= B x h /2 =0.33 x 0.18 /2			0.03	1.00	**0.03**
E-F	1-3	SAN. HOM. BARRA LAVABO "B1"	0.15		0.79		1.00	**0.12**
E-F	1-3	SAN. HOM. BARRA LAVABO "B2"	0.42		0.79		1.00	**0.33**
E-F	1-3	SAN. HOM. BARRA LAVABO "B3"	0.42		0.68		1.00	**0.29**
							SUBTOTAL	**3.86**
							HOJA ANTERIOR	**55.45**
							SUBTOTAL ACUMULADO	**59.31**

RESIDENTE DE OBRA	SUPERVISOR DE OBRA	SUPERINTENDENTE DE CONSTRUCCIÓN
C. FERNANDO HERNÁNDEZ FLORES		ING. ARQ. NADIA XOCHITLQUETZALLI PÉREZ ROSAS

Instituto Nacional de Transparencia, Acceso a la Información y Protección de Datos Personales

OBRA: "CONSTRUCCIÓN DE COMEDOR"

UBICACIÓN Av. Insurgentes Sur 3211, Delegación Coyoacán, Col. Insurgentes Cuicuilco, 04530 Ciudad de México, D.F.

GENERADOR DE OBRA

CONTRATO NO.	FECHA DE CONTRATO	MONTO DEL CONTRATO	PERIODO DE EJECUCIÓN			ESTIMACIÓN		PERIODO DE ESTIMACIÓN		
						1 NORMAL		22/02/2016	AL	06/03/2016
OA/C001-OP/16	17/02/2016	3451370.73	22/02/2016	AL	06/04/2016	SEMANA	1	HOJA		
CONSTRUCTORA:		GARHEC CONSTRUCCIONES, S.A. DE C.V.						1	DE	1
DOMICILIO FISCAL:		Av. José Martí No. 9 Int. 10 Col. Tacubaya, Delegación Miguel Hidalgo, C.P. 11870, México, D.F.								

CÓDIGO	CI03-16	CONCEPTO	Suministro y colocación de porcelanato decorela en muro para sanitarios, mod. travertino beige de 60 x 60 cm. pegado a hueso, el precio unitario incluye: preparación de la superficie, adhesivo porcelanato blanco,	UNIDAD	M2

LOCALIZACIÓN		ELEMENTO TIPO	DIMENSIONES				PIEZAS	TOTAL
EJE	ENTRE EJES		LARGO	ANCHO	ALTO	ÁREA		
E-F	1-3	SAN. HOM. BARRA LAVABO "B4"	0.44		0.17		1.00	**0.07**
E-F	1-3	SAN. HOM. BARRA LAVABO "B5"	A= B x h /2 =0.31 x 0.15 /2			0.02	1.00	**0.02**
E-F	1-3	SAN. HOM. BARRA LAVABO "B6"	A= B+b x h /2 =0.46+0.31 x 0.15 /2			0.06	1.00	**0.06**
E-F	1-3	SAN. HOM. BARRA LAVABO "B7"	0.59		0.46		1.00	**0.27**
E-F	1-3	LAVABOS COMUNES "C1"	1.45		0.17		1.00	**0.25**
E-F	1-3	LAVABOS COMUNES "C2"	1.45		0.45		1.00	**0.65**
3	E-F	MOCHETA "Z"	0.21		2.46		1.00	**0.52**
1	E-F	EMBOQUILLADO VENTANA SAN. MUJ "Z1"	0.83		0.27		1.00	**0.22**
1	E-F	EMBOQUILLADO VENTANA SAN. MUJ "Z2"	0.56		0.27		2.00	**0.30**
1	E-F	EMBOQUILLADO VENTANA SAN. HOM."Z3"	0.84		0.27		2.00	**0.45**
1	E-F	EMBOQUILLADO VENTANA SAN. HOM."Z4"	0.56		0.27		2.00	**0.30**
							SUBTOTAL	**3.12**
							HOJA ANTERIOR	**59.31**
							SUBTOTAL ACUMULADO	**62.43**

RESIDENTE DE OBRA	SUPERVISOR DE OBRA	SUPERINTENDENTE DE CONSTRUCCIÓN
C. FERNANDO HERNÁNDEZ FLORES		ING. ARQ. NADIA XOCHITLQUETZALLI PÉREZ ROSAS

Instituto Nacional de Transparencia, Acceso a la Información y Protección de Datos Personales

OBRA:

UBICACIÓN Av. Insurgentes Sur 3211, Delegación Coyoacán, Col. Insurgentes Cuicuilco, 04530 Ciudad de México, D.F.

CROQUIS DE LOCALIZACIÓN

CONTRATO NO.	FECHA DE CONTRATO	MONTO DEL CONTRATO	PERIODO DE EJECUCIÓN			ESTIMACIÓN		PERIODO DE ESTIMACIÓN		
						1 NORMAL		22/02/2016	AL	06/03/2016
DA/C001-OP/16	17/02/2016	3451370.73	22/02/2016	AL	06/04/2016	SEMANA	1	HOJA		
CONSTRUCTORA:		GARHEC CONSTRUCCIONES, S.A. DE C.V.						1	DE	1
DOMICILIO FISCAL:		Av. José Martí No. 9 Int. 10 Col. Tacubaya, Delegación Miguel Hidalgo, C.P. 11870, México, D.F.								

CÓDIGO	CI03-15	CONCEPTO	Suministro y colocación de porcelanato decorela en piso para sanitarios, mod. travertino arena de 60 x 60 cm. pegado a hueso, el precio unitario incluye: preparación de la superficie, adhesivo porcelanato blanco,	UNIDAD	M2

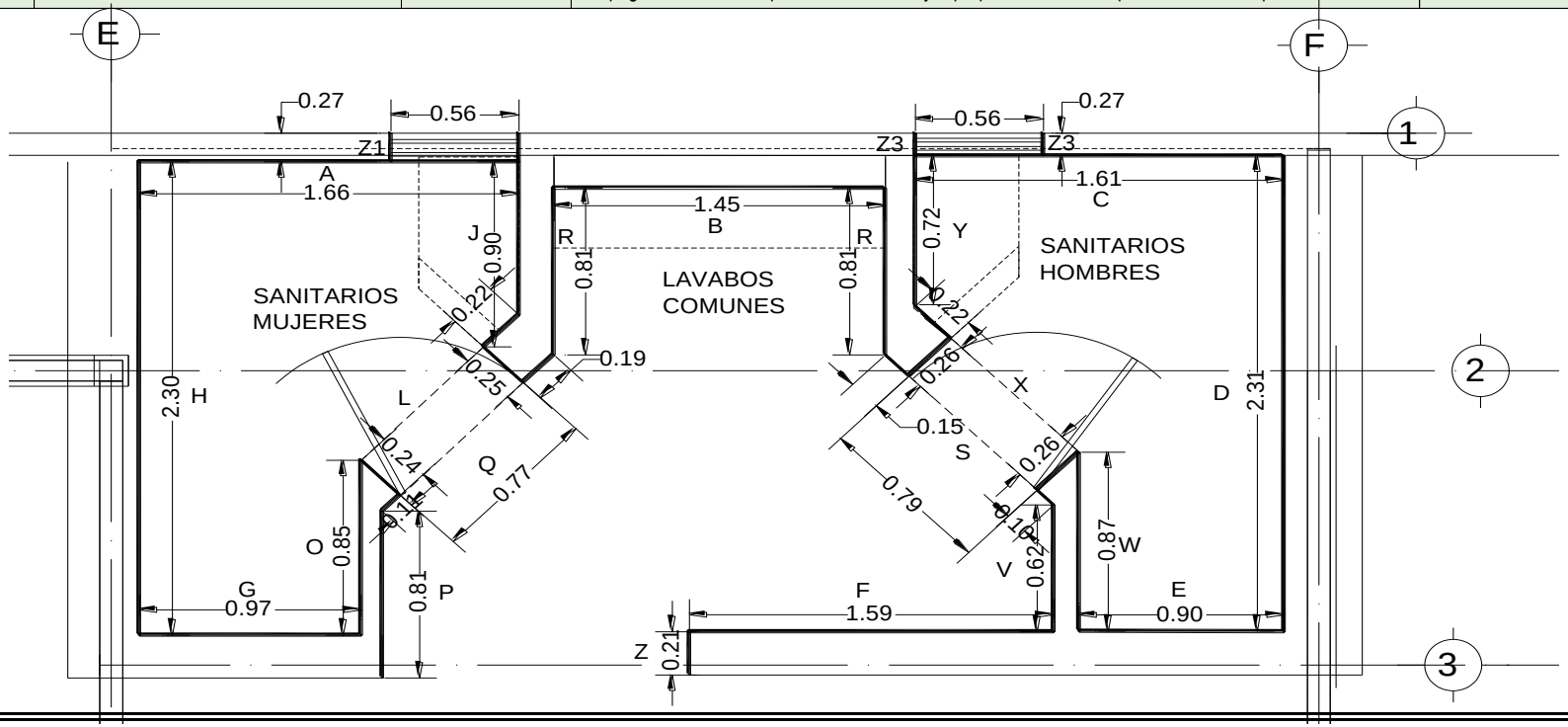

RESIDENTE DE OBRA	SUPERVISOR DE OBRA	SUPERINTENDENTE DE CONSTRUCCIÓN
C. FERNANDO HERNÁNDEZ FLORES		ING. ARQ. NADIA XOCHITLQUETZALLI PÉREZ ROSAS

Instituto Nacional de Transparencia, Acceso a la Información y Protección de Datos Personales

OBRA:

UBICACIÓN Av. Insurgentes Sur 3211, Delegación Coyoacán, Col. Insurgentes Cuicuilco, 04530 Ciudad de México, D.F.

CROQUIS DE LOCALIZACIÓN

CONTRATO NO.	FECHA DE CONTRATO	MONTO DEL CONTRATO	PERIODO DE EJECUCIÓN			ESTIMACIÓN		PERIODO DE ESTIMACIÓN		
						1 NORMAL		22/02/2016	AL	06/03/2016
DA/C001-OP/16	17/02/2016	3451370.73	22/02/2016	AL	06/04/2016	SEMANA	1	HOJA		
CONSTRUCTORA:		GARHEC CONSTRUCCIONES, S.A. DE C.V.						1	DE	1
DOMICILIO FISCAL:		Av. José Martí No. 9 Int. 10 Col. Tacubaya, Delegación Miguel Hidalgo, C.P. 11870, México, D.F.								

CÓDIGO	CI03-15	CONCEPTO	Suministro y colocación de porcelanato decorela en piso para sanitarios, mod. travertino arena de 60 x 60 cm. pegado a hueso, el precio unitario incluye: preparación de la superficie, adhesivo porcelanato blanco,	UNIDAD	M2

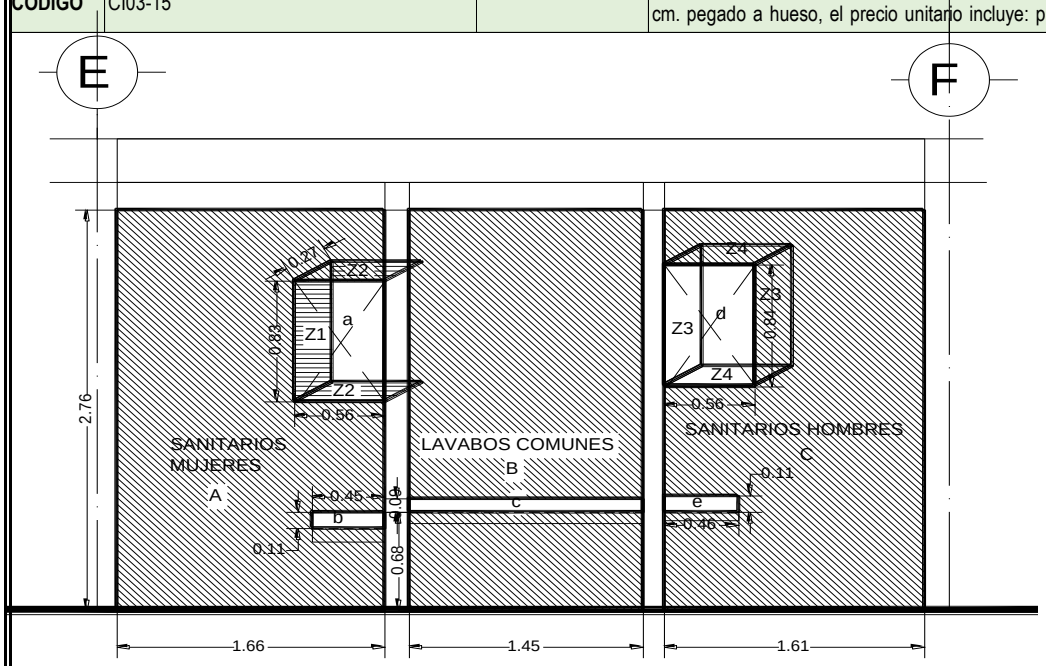

EJE 1
VISTA INTERIOR

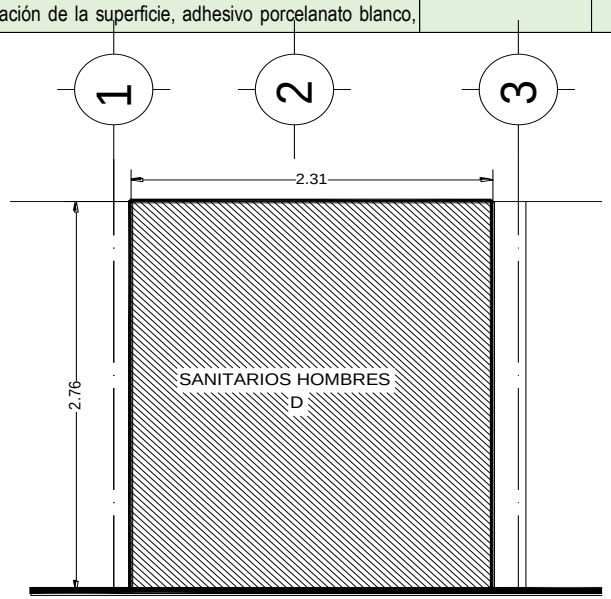

EJE F
VISTA INTERIOR

RESIDENTE DE OBRA	SUPERVISOR DE OBRA	SUPERINTENDENTE DE CONSTRUCCIÓN
C. FERNANDO HERNÁNDEZ FLORES		ING. ARQ. NADIA XOCHITLQUETZALLI PÉREZ ROSAS

Instituto Nacional de Transparencia, Acceso a la Información y Protección de Datos Personales

OBRA:

UBICACIÓN Av. Insurgentes Sur 3211, Delegación Coyoacán, Col. Insurgentes Cuicuilco, 04530 Ciudad de México, D.F.

CROQUIS DE LOCALIZACIÓN

CONTRATO NO.	FECHA DE CONTRATO	MONTO DEL CONTRATO	PERIODO DE EJECUCIÓN			ESTIMACIÓN		PERIODO DE ESTIMACIÓN		
						1 NORMAL		22/02/2016	AL	06/03/2016
DA/C001-OP/16	17/02/2016	3451370.73	22/02/2016	AL	06/04/2016	SEMANA	1	HOJA		
CONSTRUCTORA:		GARHEC CONSTRUCCIONES, S.A. DE C.V.						1	DE	1
DOMICILIO FISCAL:		Av. José Martí No. 9 Int. 10 Col. Tacubaya, Delegación Miguel Hidalgo, C.P. 11870, México, D.F.								

CÓDIGO	CI03-15	CONCEPTO	Suministro y colocación de porcelanato decorela en piso para sanitarios, mod. travertino arena de 60 x 60 cm. pegado a hueso, el precio unitario incluye: preparación de la superficie, adhesivo porcelanato blanco,	UNIDAD	M2

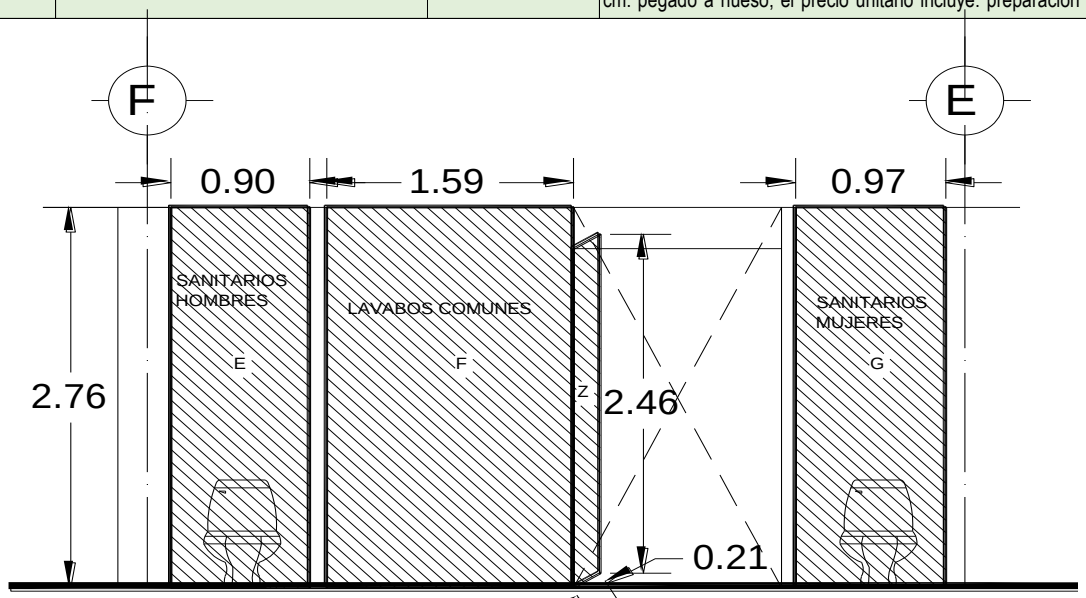

EJE 3
VISTA SANITARIOS

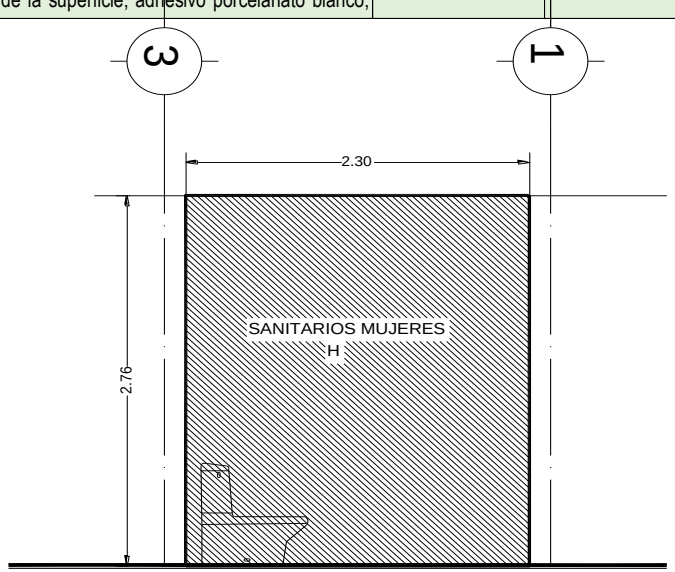

EJE E
VISTA INTERIOR

RESIDENTE DE OBRA	SUPERVISOR DE OBRA	SUPERINTENDENTE DE CONSTRUCCIÓN
C. FERNANDO HERNÁNDEZ FLORES		ING. ARQ. NADIA XOCHITLQUETZALLI PÉREZ ROSAS

Instituto Nacional de Transparencia, Acceso a la Información y Protección de Datos Personales

OBRA:

UBICACIÓN Av. Insurgentes Sur 3211, Delegación Coyoacán, Col. Insurgentes Cuicuilco, 04530 Ciudad de México, D.F.

CROQUIS DE LOCALIZACIÓN

CONTRATO NO.	FECHA DE CONTRATO	MONTO DEL CONTRATO	PERIODO DE EJECUCIÓN			ESTIMACIÓN		PERIODO DE ESTIMACIÓN		
						1 NORMAL		22/02/2016	AL	06/03/2016
DA/C001-OP/16	17/02/2016	3451370.73	22/02/2016	AL	06/04/2016	SEMANA	1	HOJA		
CONSTRUCTORA:		GARHEC CONSTRUCCIONES, S.A. DE C.V.						1	DE	1
DOMICILIO FISCAL:		Av. José Martí No. 9 Int. 10 Col. Tacubaya, Delegación Miguel Hidalgo, C.P. 11870, México, D.F.								

CÓDIGO	CI03-15	CONCEPTO	Suministro y colocación de porcelanato decorela en piso para sanitarios, mod. travertino arena de 60 x 60 cm. pegado a hueso, el precio unitario incluye: preparación de la superficie, adhesivo porcelanato blanco,	UNIDAD	M2

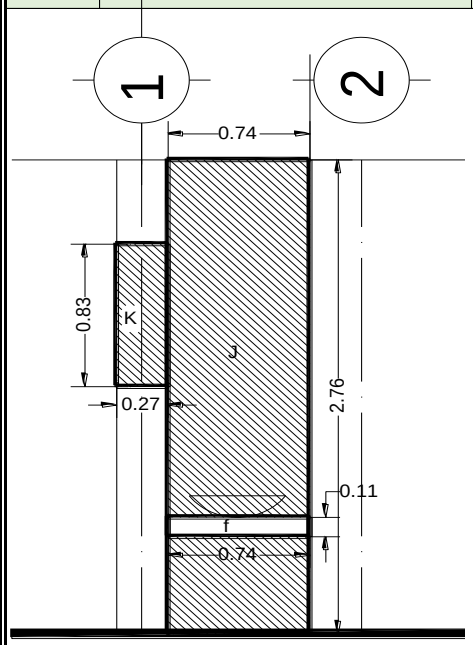

MURO LAVABO
SANITARIOS MUJERES

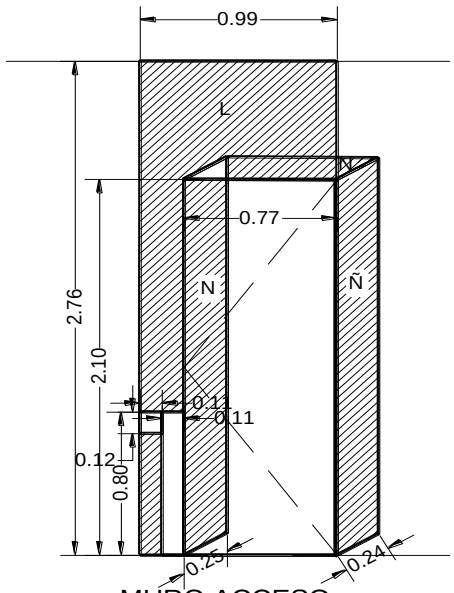

MURO ACCESO
SANITARIOS MUJERES
VISTA INTERIOR

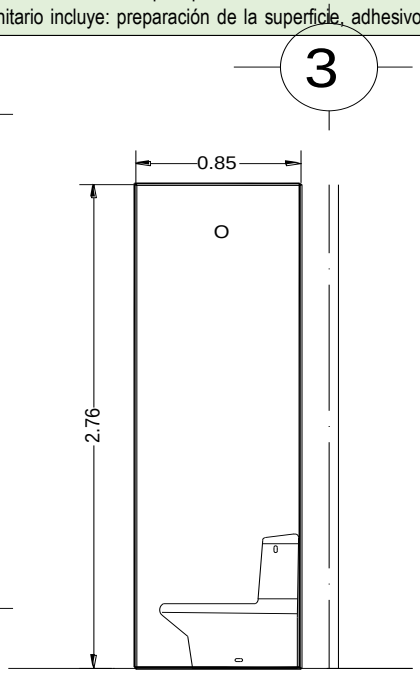

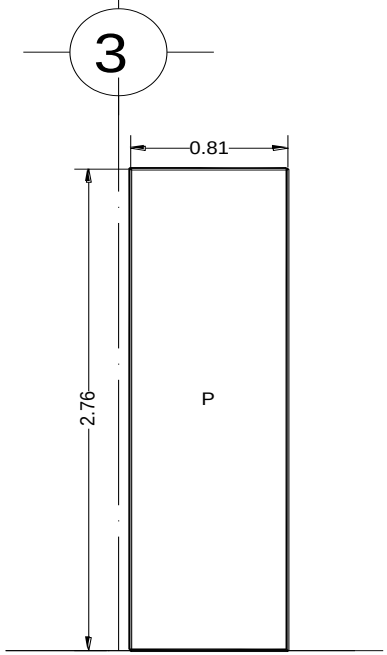

LAVABOS COMUNES
ALZADO

RESIDENTE DE OBRA	SUPERVISOR DE OBRA	SUPERINTENDENTE DE CONSTRUCCIÓN
C. FERNANDO HERNÁNDEZ FLORES		ING. ARQ. NADIA XOCHITLQUETZALLI PÉREZ ROSAS

Instituto Nacional de Transparencia, Acceso a la Información y Protección de Datos Personales

OBRA:

UBICACIÓN Av. Insurgentes Sur 3211, Delegación Coyoacán, Col. Insurgentes Cuicuilco, 04530 Ciudad de México, D.F.

CROQUIS DE LOCALIZACIÓN

CONTRATO NO.	FECHA DE CONTRATO	MONTO DEL CONTRATO	PERIODO DE EJECUCIÓN			ESTIMACIÓN		PERIODO DE ESTIMACIÓN		
						1 NORMAL		22/02/2016	AL	06/03/2016
DA/C001-OP/16	17/02/2016	3451370.73	22/02/2016	AL	06/04/2016	SEMANA	1	HOJA		
CONSTRUCTORA:		GARHEC CONSTRUCCIONES, S.A. DE C.V.						1	DE	1
DOMICILIO FISCAL:		Av. José Martí No. 9 Int. 10 Col. Tacubaya, Delegación Miguel Hidalgo, C.P. 11870, México, D.F.								

CÓDIGO	CI03-15	CONCEPTO	Suministro y colocación de porcelanato decorela en piso para sanitarios, mod. travertino arena de 60 x 60 cm. pegado a hueso, el precio unitario incluye: preparación de la superficie, adhesivo porcelanato blanco,	UNIDAD	M2

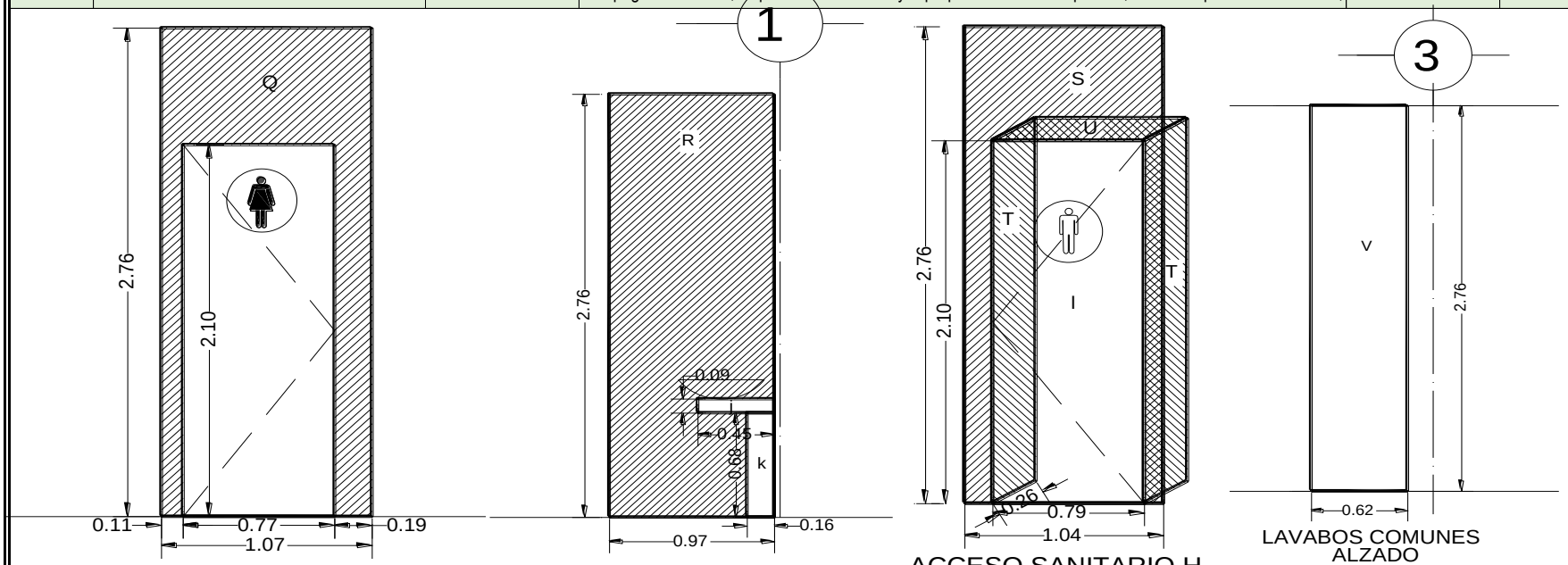

RESIDENTE DE OBRA	SUPERVISOR DE OBRA	SUPERINTENDENTE DE CONSTRUCCIÓN
C. FERNANDO HERNÁNDEZ FLORES		ING. ARQ. NADIA XOCHITLQUETZALLI PÉREZ ROSAS

Instituto Nacional de Transparencia, Acceso a la Información y Protección de Datos Personales

OBRA:

UBICACIÓN Av. Insurgentes Sur 3211, Delegación Coyoacán, Col. Insurgentes Cuicuilco, 04530 Ciudad de México, D.F.

CROQUIS DE LOCALIZACIÓN

CONTRATO NO.	FECHA DE CONTRATO	MONTO DEL CONTRATO	PERIODO DE EJECUCIÓN			ESTIMACIÓN		PERIODO DE ESTIMACIÓN		
						1 NORMAL		22/02/2016	AL	06/03/2016
DA/C001-OP/16	17/02/2016	3451370.73	22/02/2016	AL	06/04/2016	SEMANA	1	HOJA		
CONSTRUCTORA:		GARHEC CONSTRUCCIONES, S.A. DE C.V.						1	DE	1
DOMICILIO FISCAL:		Av. José Martí No. 9 Int. 10 Col. Tacubaya, Delegación Miguel Hidalgo, C.P. 11870, México, D.F.								

CÓDIGO	CI03-15	CONCEPTO	Suministro y colocación de porcelanato decorela en piso para sanitarios, mod. travertino arena de 60 x 60 cm. pegado a hueso, el precio unitario incluye: preparación de la superficie, adhesivo porcelanato blanco,	UNIDAD	M2

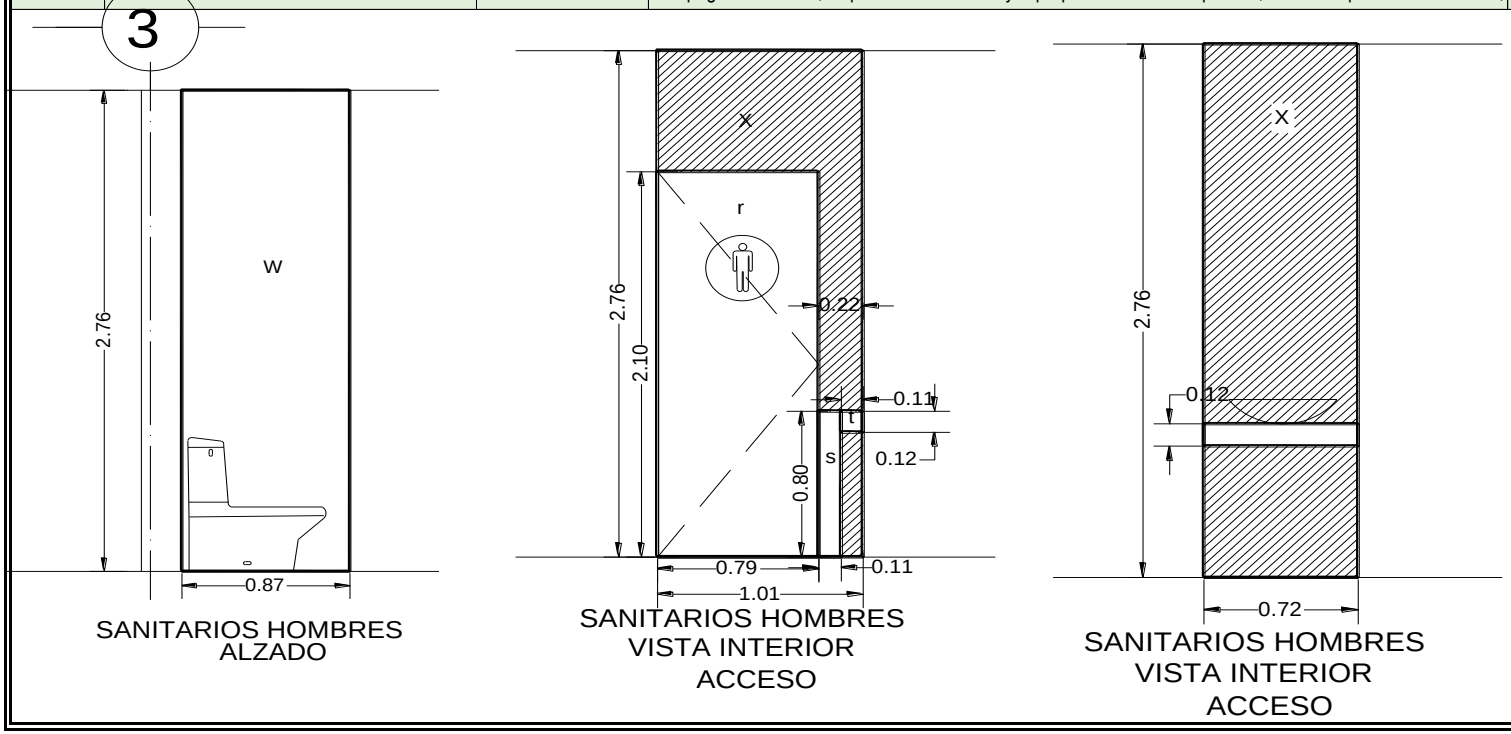

RESIDENTE DE OBRA	SUPERVISOR DE OBRA	SUPERINTENDENTE DE CONSTRUCCIÓN
C. FERNANDO HERNÁNDEZ FLORES		ING. ARQ. NADIA XOCHITLQUETZALLI PÉREZ ROSAS

Instituto Nacional de Transparencia, Acceso a la Información y Protección de Datos Personales

OBRA:

UBICACIÓN Av. Insurgentes Sur 3211, Delegación Coyoacán, Col. Insurgentes Cuicuilco, 04530 Ciudad de México, D.F.

CROQUIS DE LOCALIZACIÓN

CONTRATO NO.	FECHA DE CONTRATO	MONTO DEL CONTRATO	PERIODO DE EJECUCIÓN			ESTIMACIÓN		PERIODO DE ESTIMACIÓN		
						1 NORMAL		22/02/2016	AL	06/03/2016
DA/C001-OP/16	17/02/2016	3451370.73	22/02/2016	AL	06/04/2016	SEMANA	1	HOJA		
CONSTRUCTORA:		GARHEC CONSTRUCCIONES, S.A. DE C.V.						1	DE	1
DOMICILIO FISCAL:		Av. José Martí No. 9 Int. 10 Col. Tacubaya, Delegación Miguel Hidalgo, C.P. 11870, México, D.F.								

CÓDIGO	CI03-15	CONCEPTO	Suministro y colocación de porcelanato decorela en piso para sanitarios, mod. travertino arena de 60 x 60 cm. pegado a hueso, el precio unitario incluye: preparación de la superficie, adhesivo porcelanato blanco,	UNIDAD	M2

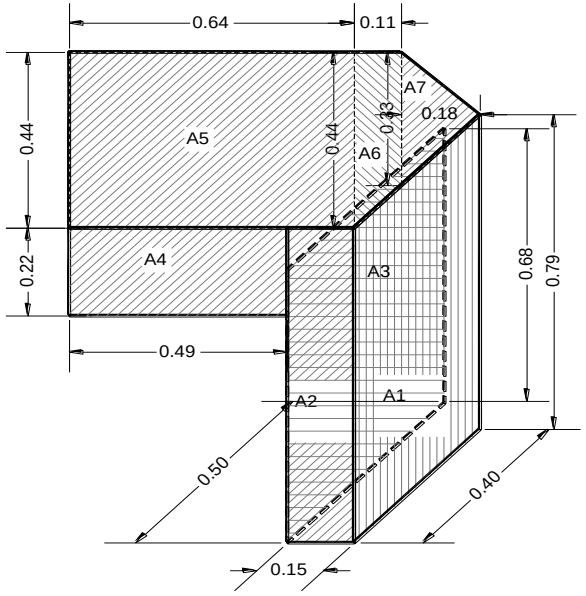

SANITARIOS MUJERES
DETALLE LAVABOS

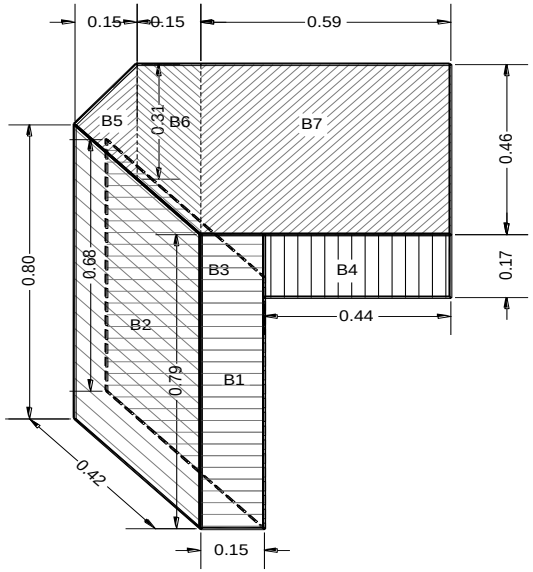

SANITARIO HOMBRES
DETALLE LAVABOS

RESIDENTE DE OBRA	SUPERVISOR DE OBRA	SUPERINTENDENTE DE CONSTRUCCIÓN
C. FERNANDO HERNÁNDEZ FLORES		ING. ARQ. NADIA XOCHITLQUETZALLI PÉREZ ROSAS

Instituto Nacional de Transparencia, Acceso a la Información y Protección de Datos Personales

OBRA:

UBICACIÓN Av. Insurgentes Sur 3211, Delegación Coyoacán, Col. Insurgentes Cuicuilco, 04530 Ciudad de México, D.F.

CROQUIS DE LOCALIZACIÓN

CONTRATO NO.	FECHA DE CONTRATO	MONTO DEL CONTRATO	PERIODO DE EJECUCIÓN			ESTIMACIÓN		PERIODO DE ESTIMACIÓN		
						1 NORMAL		22/02/2016	AL	06/03/2016
DA/C001-OP/16	17/02/2016	3451370.73	22/02/2016	AL	06/04/2016	SEMANA	1	HOJA		
CONSTRUCTORA:		GARHEC CONSTRUCCIONES, S.A. DE C.V.						1	DE	1
DOMICILIO FISCAL:		Av. José Martí No. 9 Int. 10 Col. Tacubaya, Delegación Miguel Hidalgo, C.P. 11870, México, D.F.								

CÓDIGO	CI03-15	CONCEPTO	Suministro y colocación de porcelanato decorela en piso para sanitarios, mod. travertino arena de 60 x 60 cm. pegado a hueso, el precio unitario incluye: preparación de la superficie, adhesivo porcelanato blanco,	UNIDAD	M2

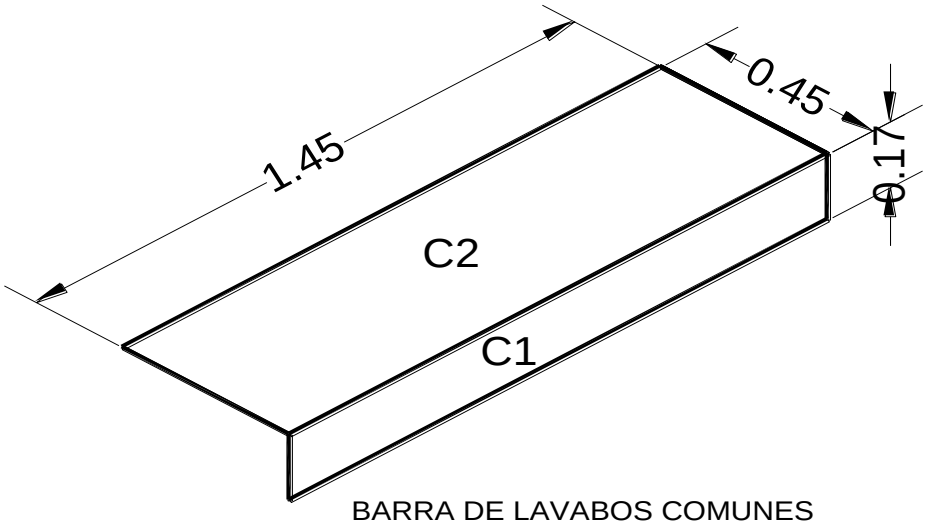

BARRA DE LAVABOS COMUNES

RESIDENTE DE OBRA	SUPERVISOR DE OBRA	SUPERINTENDENTE DE CONSTRUCCIÓN
C. FERNANDO HERNÁNDEZ FLORES		ING. ARQ. NADIA XOCHITLQUETZALLI PÉREZ ROSAS

Instituto Nacional de Transparencia, Acceso a la Información y Protección de Datos Personales

OBRA: "CONSTRUCCIÓN DE COMEDOR"

UBICACIÓN Av. Insurgentes Sur 3211, Delegación Coyoacán, Col. Insurgentes Cuicuilco, 04530 Ciudad de México, D.F.

GENERADOR DE OBRA

CONTRATO NO.	FECHA DE CONTRATO	MONTO DEL CONTRATO	PERIODO DE EJECUCIÓN			ESTIMACIÓN		PERIODO DE ESTIMACIÓN		
						1 NORMAL		22/02/2016	AL	06/03/2016
OA/C001-OP/16	17/02/2016	3451370.73	22/02/2016	AL	06/04/2016	SEMANA	1	HOJA		
CONSTRUCTORA:		GARHEC CONSTRUCCIONES, S.A. DE C.V.						1	DE	1
DOMICILIO FISCAL:		Av. José Martí No. 9 Int. 10 Col. Tacubaya, Delegación Miguel Hidalgo, C.P. 11870, México, D.F.								

CÓDIGO	CI03-21	CONCEPTO	Bastidor de PTR (en mezzanine) de 2" x 2" x 4 mm. a cada 40 cm., en un sentido con soldadura E70XX; el precio unitario incluye: postes para alcanzar el nivel actual, materiales, mano de obra, herramineta y equipo,	UNIDAD	M2

LOCALIZACIÓN		ELEMENTO TIPO	DIMENSIONES				PIEZAS	TOTAL
EJE	ENTRE EJES		LARGO	ANCHO	ALTO	PESO KG/ML		
E-F	1-3	SANITARIOS	2.41			5.56	13.00	**174.19**
E-F	1-3	SANITARIOS	1.28			5.56	1.00	**7.12**
E-F	1-3	SANITARIOS	1.31			5.56	1.00	**7.28**
E-F	1-3	SANITARIOS	2.6			5.56	1.00	**14.46**
E-F	3-3'	MEZZANINE	0.48			5.56	1.00	**2.67**
E-F	3-3'	MEZZANINE	0.72			5.56	1.00	**4.00**
E-F	3-3'	MEZZANINE	0.93			4.05	1.00	**3.77**
E-F	3-3'	MEZZANINE	0.28			5.56	1.00	**1.56**
E-F	3-3'	MEZZANINE	0.55			5.56	1.00	**3.06**
E-F	3-3'	MEZZANINE	0.87			5.56	1.00	**4.84**
E-F	3-3'	MEZZANINE	1.21			5.56	1.00	**6.73**
E-F	3-3'	MEZZANINE	1.76			5.56	1.00	**9.79**
E-F	3-3'	MEZZANINE	1.54			5.56	1.00	**8.56**
							SUBTOTAL	**248.02**
							HOJA ANTERIOR	**0.00**
							SUBTOTAL ACUMULADO	**248.02**

RESIDENTE DE OBRA	SUPERVISOR DE OBRA	SUPERINTENDENTE DE CONSTRUCCIÓN
C. FERNANDO HERNÁNDEZ FLORES		ING. ARQ. NADIA XOCHITLQUETZALLI PÉREZ ROSAS

Instituto Nacional de Transparencia, Acceso a la Información y Protección de Datos Personales

OBRA: "CONSTRUCCIÓN DE COMEDOR"

UBICACIÓN Av. Insurgentes Sur 3211, Delegación Coyoacán, Col. Insurgentes Cuicuilco, 04530 Ciudad de México, D.F.

GENERADOR DE OBRA

CONTRATO NO.	FECHA DE CONTRATO	MONTO DEL CONTRATO	PERIODO DE EJECUCIÓN			ESTIMACIÓN		PERIODO DE ESTIMACIÓN		
						1 NORMAL		22/02/2016	AL	06/03/2016
OA/C001-OP/16	17/02/2016	3451370.73	22/02/2016	AL	06/04/2016	SEMANA	1	HOJA		
CONSTRUCTORA:		GARHEC CONSTRUCCIONES, S.A. DE C.V.						1	DE	1
DOMICILIO FISCAL:		Av. José Martí No. 9 Int. 10 Col. Tacubaya, Delegación Miguel Hidalgo, C.P. 11870, México, D.F.								

CÓDIGO	CI03-21	CONCEPTO	Bastidor de PTR (en mezzanine) de 2" x 2" x 4 mm. a cada 40 cm., en un sentido con soldadura E70XX; el precio unitario incluye: postes para alcanzar el nivel actual, materiales, mano de obra, herramineta y equipo,	UNIDAD	M2

LOCALIZACIÓN		ELEMENTO TIPO	DIMENSIONES				PIEZAS	TOTAL
EJE	ENTRE EJES		LARGO	ANCHO	ALTO	PESO KG/ML		
E-F	3-3'	MEZZANINE	1.1			5.56	1.00	**6.12**
E-F	3-3'	MEZZANINE	1.54			5.56	1.00	**8.56**
E-F	3-3'	MEZZANINE	1.25			5.56	1.00	**6.95**
E-F	3-3'	MEZZANINE	0.91			5.56	1.00	**5.06**
E-F	3-3'	MEZZANINE	0.6			5.56	1.00	**3.34**
E-F	3-3'	MEZZANINE	0.3			5.56	1.00	**1.67**
E-F	3'-3"	MEZZANINE	0.28			5.56	1.00	**1.56**
E-F	3'-3"	MEZZANINE	0.64			5.56	1.00	**3.56**
E-F	3'-3"	MEZZANINE	1.18			5.56	1.00	**6.56**
E-F	3'-3"	MEZZANINE	1.55			5.56	1.00	**8.62**
E-F	3'-3"	MEZZANINE	1.2			5.56	1.00	**6.67**
E-F	3'-3"	MEZZANINE	0.61			5.56	1.00	**3.39**
E-F	3'-3"	MEZZANINE	0.25			5.56	1.00	**1.39**
							SUBTOTAL	**63.44**
							HOJA ANTERIOR	**248.02**
							SUBTOTAL ACUMULADO	**311.46**

RESIDENTE DE OBRA	SUPERVISOR DE OBRA	SUPERINTENDENTE DE CONSTRUCCIÓN
C. FERNANDO HERNÁNDEZ FLORES		ING. ARQ. NADIA XOCHITLQUETZALLI PÉREZ ROSAS

Instituto Nacional de Transparencia, Acceso a la Información y Protección de Datos Personales

OBRA: "CONSTRUCCIÓN DE COMEDOR"

UBICACIÓN Av. Insurgentes Sur 3211, Delegación Coyoacán, Col. Insurgentes Cuicuilco, 04530 Ciudad de México, D.F.

GENERADOR DE OBRA

CONTRATO NO.	FECHA DE CONTRATO	MONTO DEL CONTRATO	PERIODO DE EJECUCIÓN			ESTIMACIÓN		PERIODO DE ESTIMACIÓN		
						1 NORMAL		22/02/2016	AL	06/03/2016
OA/C001-OP/16	17/02/2016	3451370.73	22/02/2016	AL	06/04/2016	SEMANA	1	HOJA		
CONSTRUCTORA:		GARHEC CONSTRUCCIONES, S.A. DE C.V.						1	DE	1
DOMICILIO FISCAL:		Av. José Martí No. 9 Int. 10 Col. Tacubaya, Delegación Miguel Hidalgo, C.P. 11870, México, D.F.								

CÓDIGO	CI03-21	CONCEPTO	Bastidor de PTR (en mezzanine) de 2" x 2" x 4 mm. a cada 40 cm., en un sentido con soldadura E70XX; el precio unitario incluye: postes para alcanzar el nivel actual, materiales, mano de obra, herramineta y equipo,	UNIDAD	M2

LOCALIZACIÓN		ELEMENTO TIPO	DIMENSIONES				PIEZAS	TOTAL
EJE	ENTRE EJES		LARGO	ANCHO	ALTO	PESO KG/ML		
E-F	3'-3"	MEZZANINE	1.55			5.56	1.00	**8.62**
E-F	3'-3"	MEZZANINE	1.86			5.56	1.00	**10.34**
E-F	3'-3"	MEZZANINE	1.88			5.56	1.00	**10.45**
E-F	3'-3"	MEZZANINE	1.87			5.56	1.00	**10.40**
E-F	3'-3"	MEZZANINE	1.87			5.56	1.00	**10.40**
E-F	3'-3"	MEZZANINE	1.85			5.56	1.00	**10.29**
E-F	3"-4	MEZZANINE	1.86			5.56	1.00	**10.34**
E-F	3"-4	MEZZANINE	1.85			5.56	1.00	**10.29**
E-F	3"-4	MEZZANINE	1.78			5.56	1.00	**9.90**
E-F	3"-4	MEZZANINE	1.41			5.56	1.00	**7.84**
E-F	3"-4	MEZZANINE	1.06			5.56	1.00	**5.89**
E-F	3"-4	MEZZANINE	0.7			5.56	1.00	**3.89**
E-F	3"-4	MEZZANINE	0.33			5.56	1.00	**1.83**
							SUBTOTAL	**110.48**
							HOJA ANTERIOR	**248.02**
							SUBTOTAL ACUMULADO	**358.49**

RESIDENTE DE OBRA	SUPERVISOR DE OBRA	SUPERINTENDENTE DE CONSTRUCCIÓN
C. FERNANDO HERNÁNDEZ FLORES		ING. ARQ. NADIA XOCHITLQUETZALLI PÉREZ ROSAS

Instituto Nacional de Transparencia, Acceso a la Información y Protección de Datos Personales

OBRA: "CONSTRUCCIÓN DE COMEDOR"

UBICACIÓN Av. Insurgentes Sur 3211, Delegación Coyoacán, Col. Insurgentes Cuicuilco, 04530 Ciudad de México, D.F.

GENERADOR DE OBRA

CONTRATO NO.	FECHA DE CONTRATO	MONTO DEL CONTRATO	PERIODO DE EJECUCIÓN			ESTIMACIÓN		PERIODO DE ESTIMACIÓN		
						1 NORMAL		22/02/2016	AL	06/03/2016
OA/C001-OP/16	17/02/2016	3451370.73	22/02/2016	AL	06/04/2016	SEMANA	1	HOJA		
CONSTRUCTORA:		GARHEC CONSTRUCCIONES, S.A. DE C.V.						1	DE	1
DOMICILIO FISCAL:		Av. José Martí No. 9 Int. 10 Col. Tacubaya, Delegación Miguel Hidalgo, C.P. 11870, México, D.F.								

CÓDIGO	CI03-21	CONCEPTO	Bastidor de PTR (en mezzanine) de 2" x 2" x 4 mm. a cada 40 cm., en un sentido con soldadura E70XX; el precio unitario incluye: postes para alcanzar el nivel actual, materiales, mano de obra, herramineta y equipo,	UNIDAD	M2

LOCALIZACIÓN		ELEMENTO TIPO	DIMENSIONES				PIEZAS	TOTAL
EJE	ENTRE EJES		LARGO	ANCHO	ALTO	PESO KG/ML		
E-F	3-3'	TERRAZA	1.85			5.56	14.00	**144.00**
E-F	3-3'	TERRAZA	1.59			5.56	1.00	**8.84**
E-F	3'-3"	TERRAZA	1.86			5.56	12.00	**124.10**
E-F	3'-3"	TERRAZA	1.49			5.56	1.00	**8.28**
E-F	3"-4	TERRAZA	1.81			5.56	10.00	**100.64**
E-F	3"-4	TERRAZA	1.19			5.56	1.00	**6.62**
							SUBTOTAL	**392.48**
							HOJA ANTERIOR	**358.49**
							SUBTOTAL ACUMULADO	**750.97**

RESIDENTE DE OBRA	SUPERVISOR DE OBRA	SUPERINTENDENTE DE CONSTRUCCIÓN
C. FERNANDO HERNÁNDEZ FLORES		ING. ARQ. NADIA XOCHITLQUETZALLI PÉREZ ROSAS

Instituto Nacional de Transparencia, Acceso a la Información y Protección de Datos Personales

OBRA:

UBICACIÓN Av. Insurgentes Sur 3211, Delegación Coyoacán, Col. Insurgentes Cuicuilco, 04530 Ciudad de México, D.F.

CROQUIS DE LOCALIZACIÓN

CONTRATO NO.	FECHA DE CONTRATO	MONTO DEL CONTRATO	PERIODO DE EJECUCIÓN			ESTIMACIÓN		PERIODO DE ESTIMACIÓN		
						1 NORMAL		22/02/2016	AL	06/03/2016
DA/C001-OP/16	17/02/2016	3451370.73	22/02/2016	AL	06/04/2016	SEMANA	1	HOJA		
CONSTRUCTORA:		GARHEC CONSTRUCCIONES, S.A. DE C.V.						1	DE	1
DOMICILIO FISCAL:		Av. José Martí No. 9 Int. 10 Col. Tacubaya, Delegación Miguel Hidalgo, C.P. 11870, México, D.F.								

CÓDIGO	CI03-21	CONCEPTO	Bastidor de PTR (en mezzanine) de 2" x 2" x 4 mm. a cada 40 cm., en un sentido con soldadura E70XX; el precio unitario incluye: postes para alcanzar el nivel actual, materiales, mano de obra, herramineta y equipo,	UNIDAD	M2

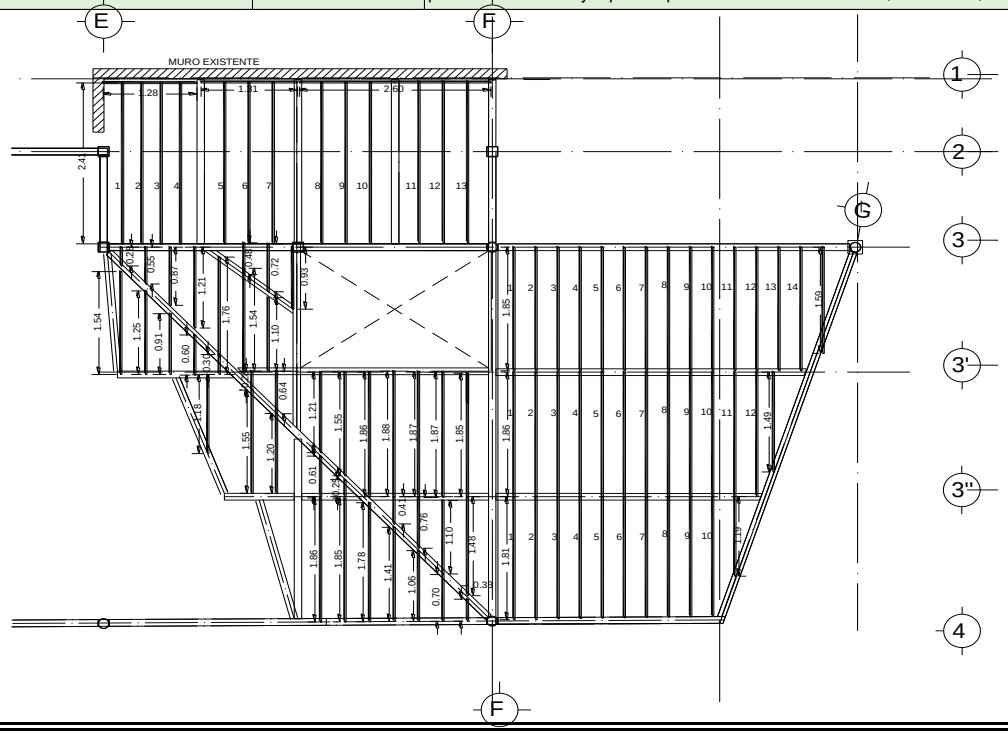

NIVEL MEZZANINE

RESIDENTE DE OBRA	SUPERVISOR DE OBRA	SUPERINTENDENTE DE CONSTRUCCIÓN
C. FERNANDO HERNÁNDEZ FLORES		ING. ARQ. NADIA XOCHITLQUETZALLI PÉREZ ROSAS

Instituto Nacional de Transparencia, Acceso a la Información y Protección de Datos Personales

OBRA: "CONSTRUCCIÓN DE COMEDOR"

UBICACIÓN Av. Insurgentes Sur 3211, Delegación Coyoacán, Col. Insurgentes Cuicuilco, 04530 Ciudad de México, D.F.

GENERADOR DE OBRA

CONTRATO NO.	FECHA DE CONTRATO	MONTO DEL CONTRATO	PERIODO DE EJECUCIÓN			ESTIMACIÓN		PERIODO DE ESTIMACIÓN		
						1 NORMAL		22/02/2016	AL	06/03/2016
OA/C001-OP/16	17/02/2016	3451370.73	22/02/2016	AL	06/04/2016	SEMANA	1	HOJA		
CONSTRUCTORA:		GARHEC CONSTRUCCIONES, S.A. DE C.V.						1	DE	1
DOMICILIO FISCAL:		Av. José Martí No. 9 Int. 10 Col. Tacubaya, Delegación Miguel Hidalgo, C.P. 11870, México, D.F.								

CÓDIGO	CI03-17	CONCEPTO	Suministro y colocación de pasta texturizada de 1.5 cm. de espesor mca. Corev, mod. Domiziano, Base DZ 09 + chips plata, a una altura de hasta 6.50 mts., el precio unitario incluye, preparación de pasta,	UNIDAD	M2

LOCALIZACIÓN		ELEMENTO TIPO	DIMENSIONES				PIEZAS	TOTAL
EJE	ENTRE EJES		LARGO	ANCHO	ALTO	ÁREA		
E	1-3	ÁREA "A"	1.1		6.00		1.00	**6.60**
B	E-F	ÁREA "B"	5.43		6.00		1.00	**32.58**
		(-) Acceso a sanitaros "a"	1.23		2.48		-1.00	**-3.05**
		(-) Peralte plafon "b"	2.64		0.16		-1.00	**-0.42**
		(-) Peralte plafon "c"	1.75		0.27		-1.00	**-0.47**
		(-) Peralte plafon "d"	1.46		0.32		-1.00	**-0.47**
		(-) Peralte descanso "e"	0.95		0.17		-1.00	**-0.16**
		(-) Vano acceso cocina "f"	0.82		2.11		-1.00	**-1.73**
		(-) Mocheta "g"	0.27		2.28		-1.00	**-0.62**
		(-) Mocheta "h"	0.4		3.72		-1.00	**-1.49**
							SUBTOTAL	**30.77**
							HOJA ANTERIOR	
							SUBTOTAL ACUMULADO	**30.77**

RESIDENTE DE OBRA	SUPERVISOR DE OBRA	SUPERINTENDENTE DE CONSTRUCCIÓN
C. FERNANDO HERNÁNDEZ FLORES		ING. ARQ. NADIA XOCHITLQUETZALLI PÉREZ ROSAS

Instituto Nacional de Transparencia, Acceso a la Información y Protección de Datos Personales

OBRA:

UBICACIÓN Av. Insurgentes Sur 3211, Delegación Coyoacán, Col. Insurgentes Cuicuilco, 04530 Ciudad de México, D.F.

CROQUIS DE LOCALIZACIÓN

CONTRATO NO.	FECHA DE CONTRATO	MONTO DEL CONTRATO	PERIODO DE EJECUCIÓN			ESTIMACIÓN		PERIODO DE ESTIMACIÓN		
						1 NORMAL		22/02/2016	AL	06/03/2016
DA/C001-OP/16	17/02/2016	3451370.73	22/02/2016	AL	06/04/2016	SEMANA	1	HOJA		
CONSTRUCTORA:		GARHEC CONSTRUCCIONES, S.A. DE C.V.						1	DE	1
DOMICILIO FISCAL:		Av. José Martí No. 9 Int. 10 Col. Tacubaya, Delegación Miguel Hidalgo, C.P. 11870, México, D.F.								

CÓDIGO	CI03-17	CONCEPTO	Suministro y colocación de pasta texturizada de 1.5 cm. de espesor mca. Corev, mod. Domiziano, Base DZ 09 + chips plata, a una altura de hasta 6.50 mts., el precio unitario incluye, preparación de pasta,	UNIDAD	M2

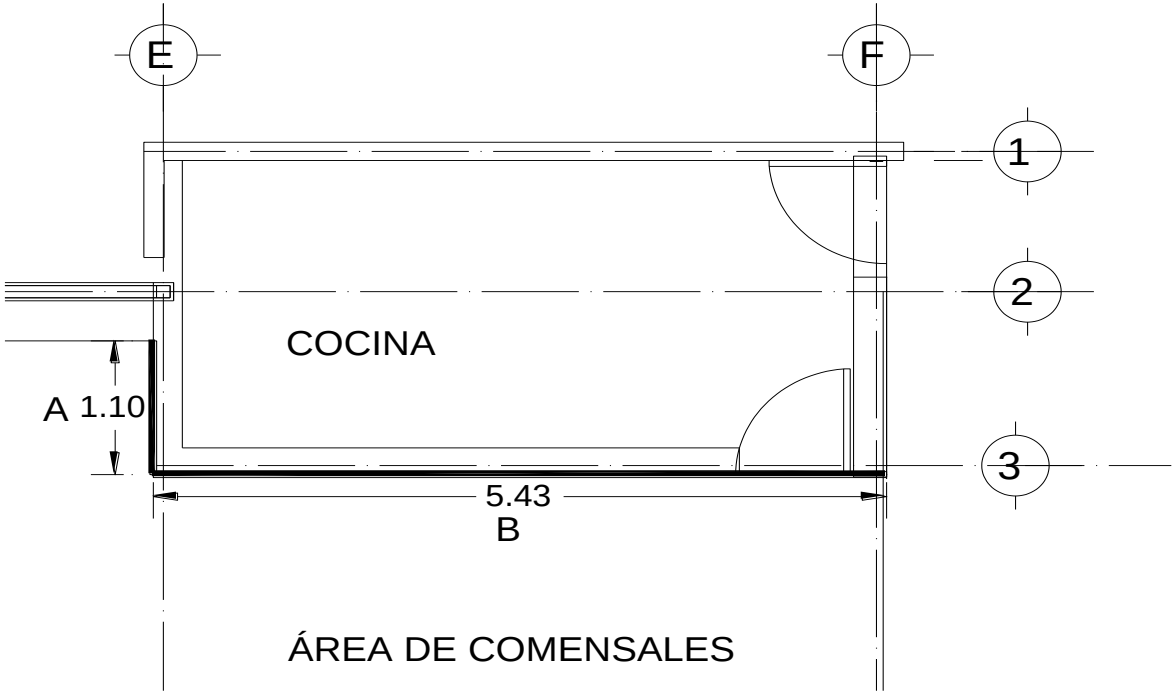

RESIDENTE DE OBRA	SUPERVISOR DE OBRA	SUPERINTENDENTE DE CONSTRUCCIÓN
C. FERNANDO HERNÁNDEZ FLORES		ING. ARQ. NADIA XOCHITLQUETZALLI PÉREZ ROSAS

Instituto Nacional de Transparencia, Acceso a la Información y Protección de Datos Personales

OBRA:

UBICACIÓN Av. Insurgentes Sur 3211, Delegación Coyoacán, Col. Insurgentes Cuicuilco, 04530 Ciudad de México, D.F.

CROQUIS DE LOCALIZACIÓN

CONTRATO NO.	FECHA DE CONTRATO	MONTO DEL CONTRATO	PERIODO DE EJECUCIÓN			ESTIMACIÓN		PERIODO DE ESTIMACIÓN		
						1 NORMAL		22/02/2016	AL	06/03/2016
DA/C001-OP/16	17/02/2016	3451370.73	22/02/2016	AL	06/04/2016	SEMANA	1	HOJA		
CONSTRUCTORA:		GARHEC CONSTRUCCIONES, S.A. DE C.V.						1	DE	1
DOMICILIO FISCAL:		Av. José Martí No. 9 Int. 10 Col. Tacubaya, Delegación Miguel Hidalgo, C.P. 11870, México, D.F.								

CÓDIGO	CI03-17	CONCEPTO	Suministro y colocación de pasta texturizada de 1.5 cm. de espesor mca. Corev, mod. Domiziano, Base DZ 09 + chips plata, a una altura de hasta 6.50 mts., el precio unitario incluye, preparación de pasta,	UNIDAD	M2

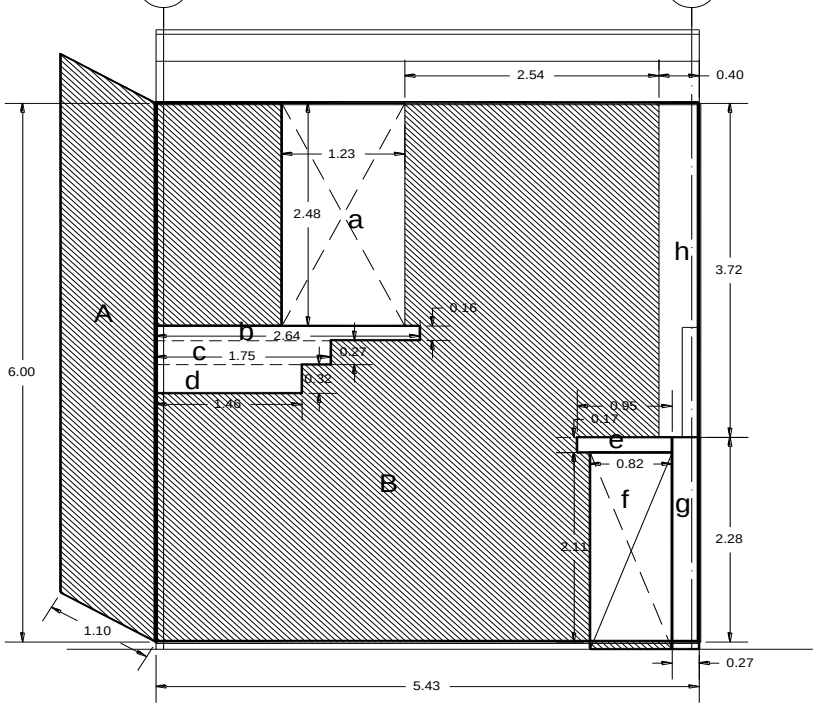

EJE 3

RESIDENTE DE OBRA	SUPERVISOR DE OBRA	SUPERINTENDENTE DE CONSTRUCCIÓN
C. FERNANDO HERNÁNDEZ FLORES		ING. ARQ. NADIA XOCHITLQUETZALLI PÉREZ ROSAS

Instituto Nacional de Transparencia, Acceso a la Información y Protección de Datos Personales

OBRA: "CONSTRUCCIÓN DE COMEDOR"

UBICACIÓN Av. Insurgentes Sur 3211, Delegación Coyoacán, Col. Insurgentes Cuicuilco, 04530 Ciudad de México, D.F.

GENERADOR DE OBRA

CONTRATO NO.	FECHA DE CONTRATO	MONTO DEL CONTRATO	PERIODO DE EJECUCIÓN			ESTIMACIÓN		PERIODO DE ESTIMACIÓN		
						1 NORMAL		22/02/2016	AL	06/03/2016
OA/C001-OP/16	17/02/2016	3451370.73	22/02/2016	AL	06/04/2016	SEMANA	1	HOJA		
CONSTRUCTORA:		GARHEC CONSTRUCCIONES, S.A. DE C.V.						1	DE	1
DOMICILIO FISCAL:		Av. José Martí No. 9 Int. 10 Col. Tacubaya, Delegación Miguel Hidalgo, C.P. 11870, México, D.F.								

CÓDIGO	CI03-19	CONCEPTO	Recubrimiento para muro de cantera slate bahía de 40 x 40 cm y 1" de espesor mca. rockstone junteada a hueso, el precio unitario incluye: mortero para colocación, materiales, desperdicios, mano de obra,	UNIDAD	M2

LOCALIZACIÓN		ELEMENTO TIPO	DIMENSIONES				PIEZAS	TOTAL
EJE	ENTRE EJES		LARGO	ANCHO	ALTO	ÁREA		
F	1-3	"A"	2.65		6.05		1.00	**16.03**
F	1-3	"B"	0.12		1.17		1.00	**0.14**
F	1-3	EMBOQUILLADO "C"	0.11		0.43		2.00	**0.09**
F	1-3	EMBOQUILLADO "D"	0.11		1.01		2.00	**0.22**
F	1-3	(-) vano ventana "a"	1.01		0.43		-1.00	**-0.43**
F	1-3	(-) vano puerta "b"	0.9		2.19		-1.00	**-1.97**
4	B-D	VISTA INTERIOR COMENSALES "E"	4.96		3.25		1.00	**16.12**
4	B-D	(-) vano vestíbulo "c"	3.23		2.25		-1.00	**-7.27**
4	B-D	(-) vano ventana "e"	0.53		2.25		-1.00	**-1.19**
C	4-5	"F"	1.41		1.69		1.00	**2.38**
D	4-5	"G"	0.36		2.68		1.00	**0.96**
D	4-5	"H"	3		3.23		1.00	**9.69**
D	4-5	(-) vano puerta "f"	1.8		2.23		-1.00	**-4.01**
							SUBTOTAL	**30.77**
							HOJA ANTERIOR	**0.00**
							SUBTOTAL ACUMULADO	**30.77**

RESIDENTE DE OBRA	SUPERVISOR DE OBRA	SUPERINTENDENTE DE CONSTRUCCIÓN
C. FERNANDO HERNÁNDEZ FLORES		ING. ARQ. NADIA XOCHITLQUETZALLI PÉREZ ROSAS

Instituto Nacional de Transparencia, Acceso a la Información y Protección de Datos Personales

OBRA: "CONSTRUCCIÓN DE COMEDOR"

UBICACIÓN Av. Insurgentes Sur 3211, Delegación Coyoacán, Col. Insurgentes Cuicuilco, 04530 Ciudad de México, D.F.

GENERADOR DE OBRA

CONTRATO NO.	FECHA DE CONTRATO	MONTO DEL CONTRATO	PERIODO DE EJECUCIÓN			ESTIMACIÓN		PERIODO DE ESTIMACIÓN		
						1 NORMAL		22/02/2016	AL	06/03/2016
OA/C001-OP/16	17/02/2016	3451370.73	22/02/2016	AL	06/04/2016	SEMANA	1	HOJA		
CONSTRUCTORA:		GARHEC CONSTRUCCIONES, S.A. DE C.V.						1	DE	1
DOMICILIO FISCAL:		Av. José Martí No. 9 Int. 10 Col. Tacubaya, Delegación Miguel Hidalgo, C.P. 11870, México, D.F.								

CÓDIGO	CI03-19	CONCEPTO	Recubrimiento para muro de cantera slate bahía de 40 x 40 cm y 1" de espesor mca. rockstone junteada a hueso, el precio unitario incluye: mortero para colocación, materiales, desperdicios, mano de obra,	UNIDAD	M2

LOCALIZACIÓN		ELEMENTO TIPO	DIMENSIONES				PIEZAS	TOTAL
EJE	ENTRE EJES		LARGO	ANCHO	ALTO	ÁREA		
D	4-5	(-) vano puerta "g"	2.54		0.20		-1.00	**-0.51**
5	C-D	"I"	3.92		3.56		1.00	**13.96**
5	C-D	(-) vano ventana "h"	2.53		2.25		-1.00	**-5.69**
5	C-D	(-) vano ventana "i"	0.65		0.86		-1.00	**-0.56**
C	4-5	"J"	2.68		3.56		1.00	**9.54**
C	4-5	(-) muro "j"	0.36		0.89		-1.00	**-0.32**
C	4-5	(-) muro "k"	0.26		2.67		-1.00	**-0.69**
C	4-5	(-) ventana "l"	2.05		0.86		-1.00	**-1.76**
4	C-D	"K"	1.04		3.25		1.00	**3.38**
4	C-D	(-) ventana "m"	0.53		2.25		-1.00	**-1.19**
4	C-D	(-) muro deck n"	0.11		3.25		-1.00	**-0.36**
4	C-D	"L"	0.36		3.25		1.00	**1.17**
							SUBTOTAL	**16.96**
							HOJA ANTERIOR	**30.77**
							SUBTOTAL ACUMULADO	**47.73**

RESIDENTE DE OBRA	SUPERVISOR DE OBRA	SUPERINTENDENTE DE CONSTRUCCIÓN
C. FERNANDO HERNÁNDEZ FLORES		ING. ARQ. NADIA XOCHITLQUETZALLI PÉREZ ROSAS

Instituto Nacional de Transparencia, Acceso a la Información y Protección de Datos Personales

OBRA:

UBICACIÓN Av. Insurgentes Sur 3211, Delegación Coyoacán, Col. Insurgentes Cuicuilco, 04530 Ciudad de México, D.F.

CROQUIS DE LOCALIZACIÓN

CONTRATO NO.	FECHA DE CONTRATO	MONTO DEL CONTRATO	PERIODO DE EJECUCIÓN			ESTIMACIÓN		PERIODO DE ESTIMACIÓN		
						1 NORMAL		22/02/2016	AL	06/03/2016
DA/C001-OP/16	17/02/2016	3451370.73	22/02/2016	AL	06/04/2016	SEMANA	1	HOJA		
CONSTRUCTORA:		GARHEC CONSTRUCCIONES, S.A. DE C.V.						1	DE	1
DOMICILIO FISCAL:		Av. José Martí No. 9 Int. 10 Col. Tacubaya, Delegación Miguel Hidalgo, C.P. 11870, México, D.F.								

CÓDIGO	CI03-19	CONCEPTO	Recubrimiento para muro de cantera slate bahía de 40 x 40 cm y 1" de espesor mca. rockstone junteada a hueso, el precio unitario incluye: mortero para colocación, materiales, desperdicios, mano de obra,	UNIDAD	M2

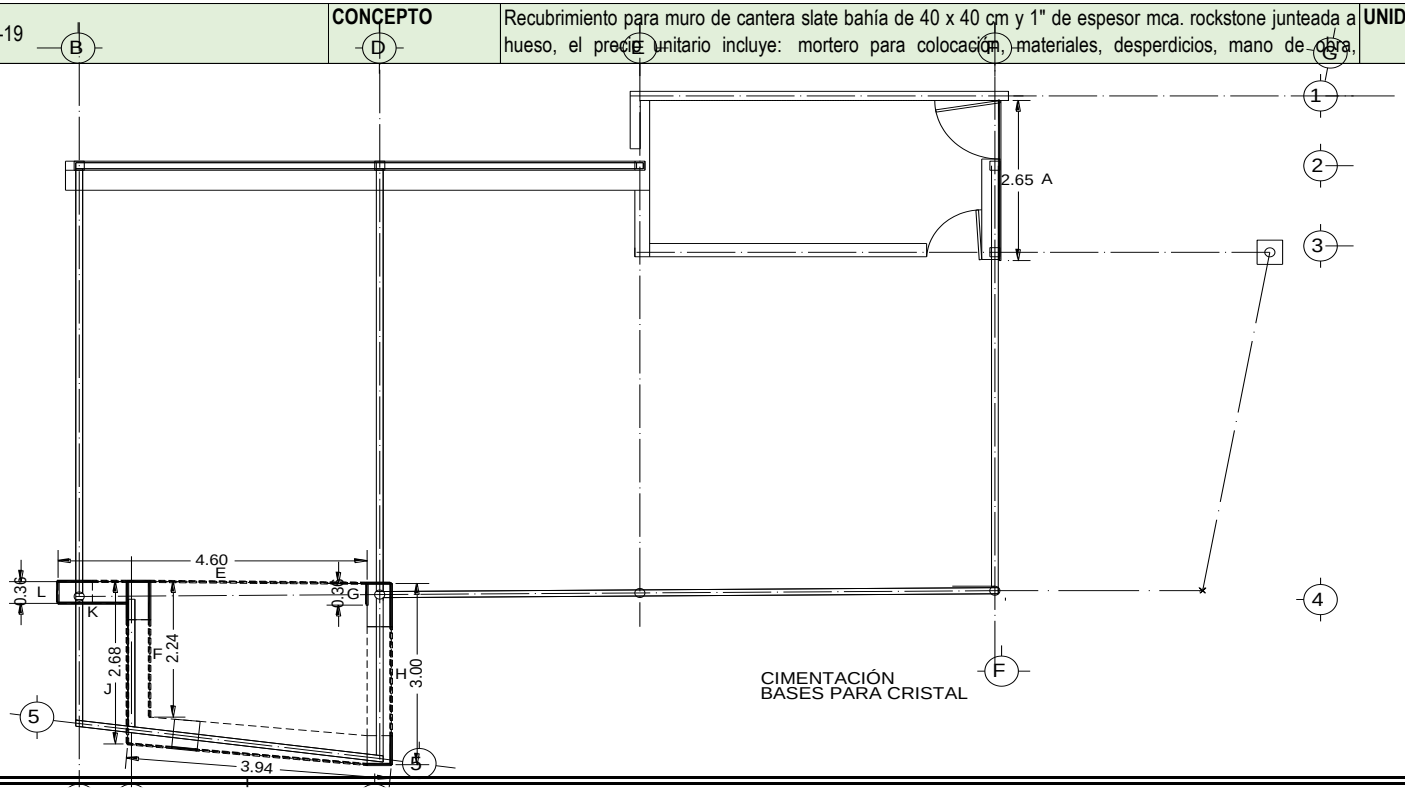

RESIDENTE DE OBRA	SUPERVISOR DE OBRA	SUPERINTENDENTE DE CONSTRUCCIÓN
C. FERNANDO HERNÁNDEZ FLORES		ING. ARQ. NADIA XOCHITLQUETZALLI PÉREZ ROSAS

Instituto Nacional de Transparencia, Acceso a la Información y Protección de Datos Personales

OBRA:

UBICACIÓN Av. Insurgentes Sur 3211, Delegación Coyoacán, Col. Insurgentes Cuicuilco, 04530 Ciudad de México, D.F.

CROQUIS DE LOCALIZACIÓN

CONTRATO NO.	FECHA DE CONTRATO	MONTO DEL CONTRATO	PERIODO DE EJECUCIÓN			ESTIMACIÓN		PERIODO DE ESTIMACIÓN		
						1 NORMAL		22/02/2016	AL	06/03/2016
DA/C001-OP/16	17/02/2016	3451370.73	22/02/2016	AL	06/04/2016	SEMANA	1	HOJA		
CONSTRUCTORA:		GARHEC CONSTRUCCIONES, S.A. DE C.V.						1	DE	1
DOMICILIO FISCAL:		Av. José Martí No. 9 Int. 10 Col. Tacubaya, Delegación Miguel Hidalgo, C.P. 11870, México, D.F.								

CÓDIGO	CI03-19	CONCEPTO	Recubrimiento para muro de cantera slate bahía de 40 x 40 cm y 1" de espesor mca. rockstone junteada a hueso, el precio unitario incluye: mortero para colocación, materiales, desperdicios, mano de obra,	UNIDAD	M2

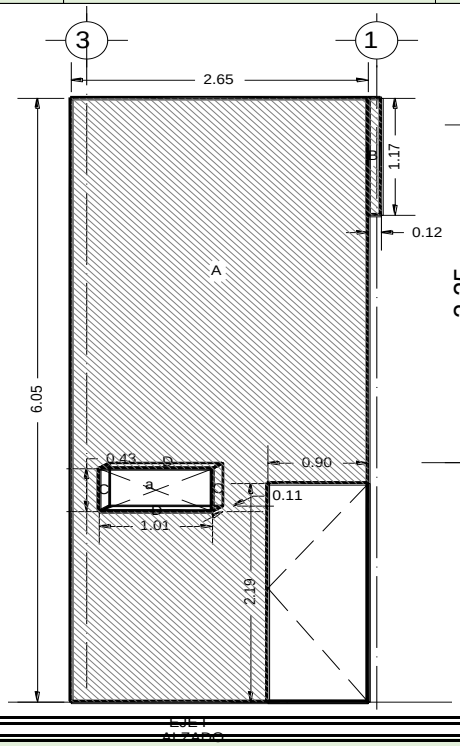

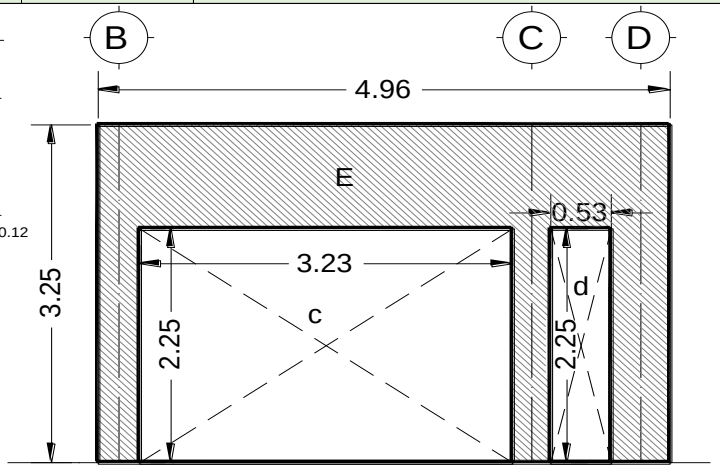

EJE 4
VISTA INTERIOR COMENSALES

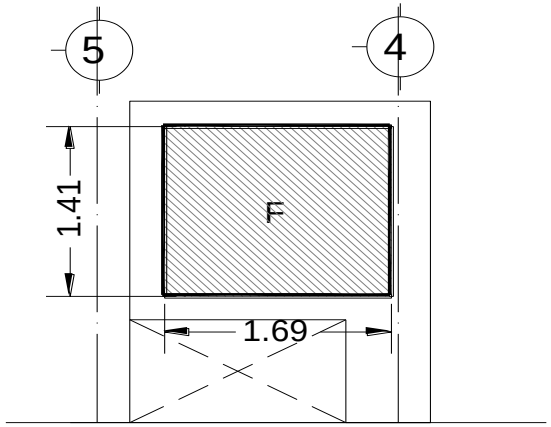

EJE C
VISTA INTERIOR
VESTÍBULO ACCESO

RESIDENTE DE OBRA	SUPERVISOR DE OBRA	SUPERINTENDENTE DE CONSTRUCCIÓN
C. FERNANDO HERNÁNDEZ FLORES		ING. ARQ. NADIA XOCHITLQUETZALLI PÉREZ ROSAS

Instituto Nacional de Transparencia, Acceso a la Información y Protección de Datos Personales

OBRA:

UBICACIÓN Av. Insurgentes Sur 3211, Delegación Coyoacán, Col. Insurgentes Cuicuilco, 04530 Ciudad de México, D.F.

CROQUIS DE LOCALIZACIÓN

CONTRATO NO.	FECHA DE CONTRATO	MONTO DEL CONTRATO	PERIODO DE EJECUCIÓN			ESTIMACIÓN		PERIODO DE ESTIMACIÓN		
						1 NORMAL		22/02/2016	AL	06/03/2016
DA/C001-OP/16	17/02/2016	3451370.73	22/02/2016	AL	06/04/2016	SEMANA	1	HOJA		
CONSTRUCTORA:		GARHEC CONSTRUCCIONES, S.A. DE C.V.						1	DE	1
DOMICILIO FISCAL:		Av. José Martí No. 9 Int. 10 Col. Tacubaya, Delegación Miguel Hidalgo, C.P. 11870, México, D.F.								

CÓDIGO	CI03-19	CONCEPTO	Recubrimiento para muro de cantera slate bahía de 40 x 40 cm y 1" de espesor mca. rockstone junteada a hueso, el precio unitario incluye: mortero para colocación, materiales, desperdicios, mano de obra,	UNIDAD	M2

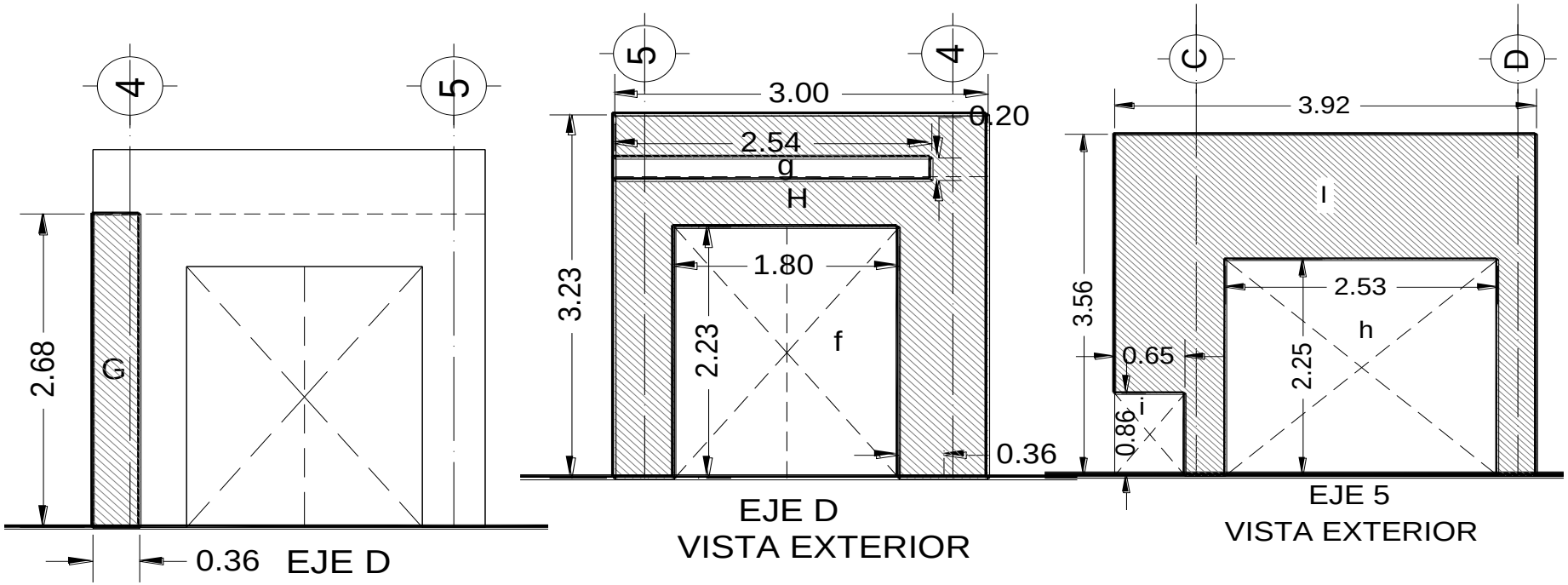

RESIDENTE DE OBRA	SUPERVISOR DE OBRA	SUPERINTENDENTE DE CONSTRUCCIÓN
C. FERNANDO HERNÁNDEZ FLORES		ING. ARQ. NADIA XOCHITLQUETZALLI PÉREZ ROSAS

Instituto Nacional de Transparencia, Acceso a la Información y Protección de Datos Personales

OBRA:

UBICACIÓN Av. Insurgentes Sur 3211, Delegación Coyoacán, Col. Insurgentes Cuicuilco, 04530 Ciudad de México, D.F.

CROQUIS DE LOCALIZACIÓN

CONTRATO NO.	FECHA DE CONTRATO	MONTO DEL CONTRATO	PERIODO DE EJECUCIÓN			ESTIMACIÓN		PERIODO DE ESTIMACIÓN		
						1 NORMAL		22/02/2016	AL	06/03/2016
DA/C001-OP/16	17/02/2016	3451370.73	22/02/2016	AL	06/04/2016	SEMANA	1	HOJA		
CONSTRUCTORA:		GARHEC CONSTRUCCIONES, S.A. DE C.V.						1	DE	1
DOMICILIO FISCAL:		Av. José Martí No. 9 Int. 10 Col. Tacubaya, Delegación Miguel Hidalgo, C.P. 11870, México, D.F.								

CÓDIGO	CI03-19	CONCEPTO	Recubrimiento para muro de cantera slate bahía de 40 x 40 cm y 1" de espesor mca. rockstone junteada a hueso, el precio unitario incluye: mortero para colocación, materiales, desperdicios, mano de obra,	UNIDAD	M2

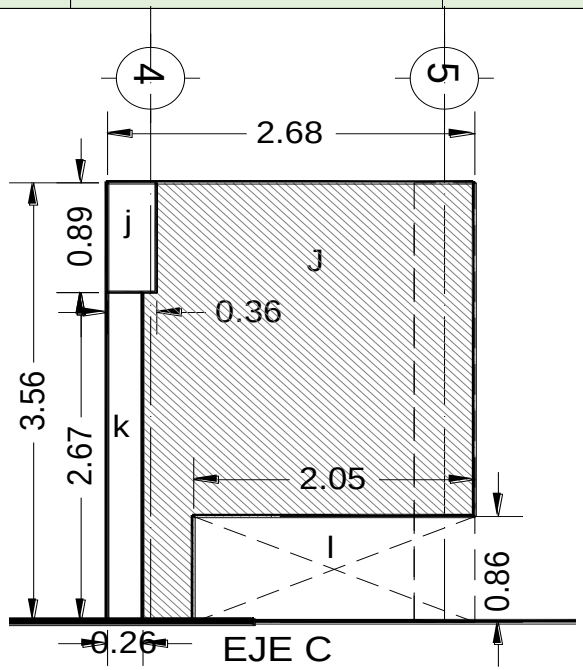

EJE C
VISTA EXTERIOR

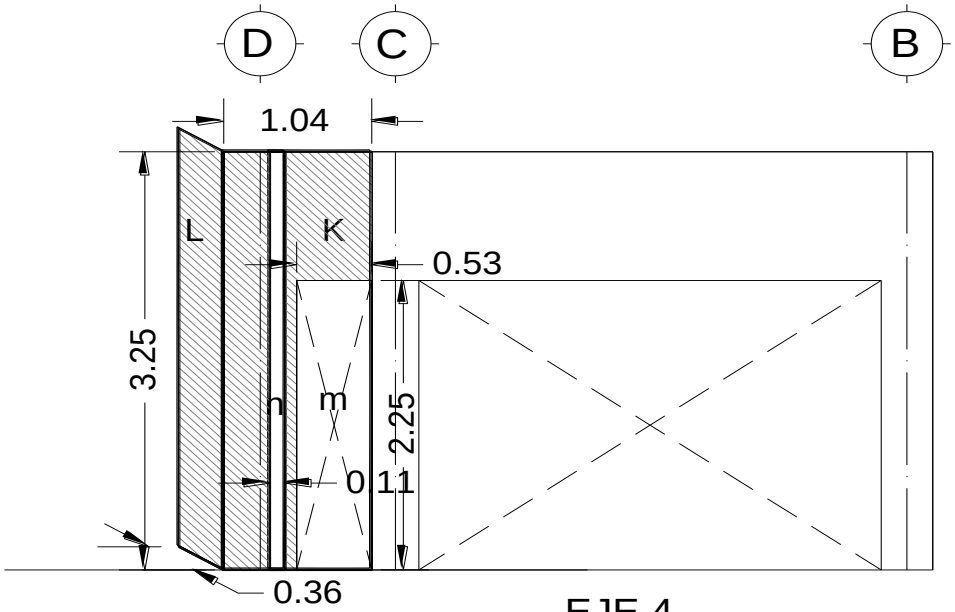

EJE 4
VISTA INTERIOR COMENSALES

RESIDENTE DE OBRA	SUPERVISOR DE OBRA	SUPERINTENDENTE DE CONSTRUCCIÓN
C. FERNANDO HERNÁNDEZ FLORES		ING. ARQ. NADIA XOCHITLQUETZALLI PÉREZ ROSAS

Instituto Nacional de Transparencia, Acceso a la Información y Protección de Datos Personales

OBRA: "CONSTRUCCIÓN DE COMEDOR"

UBICACIÓN Av. Insurgentes Sur 3211, Delegación Coyoacán, Col. Insurgentes Cuicuilco, 04530 Ciudad de México, D.F.

GENERADOR DE OBRA

CONTRATO NO.	FECHA DE CONTRATO	MONTO DEL CONTRATO	PERIODO DE EJECUCIÓN			ESTIMACIÓN		PERIODO DE ESTIMACIÓN		
						1 NORMAL		22/02/2016	AL	06/03/2016
OA/C001-OP/16	17/02/2016	3451370.73	22/02/2016	AL	06/04/2016	SEMANA	1	HOJA		
CONSTRUCTORA:		GARHEC CONSTRUCCIONES, S.A. DE C.V.						1	DE	1
DOMICILIO FISCAL:		Av. José Martí No. 9 Int. 10 Col. Tacubaya, Delegación Miguel Hidalgo, C.P. 11870, México, D.F.								

CÓDIGO	CI03-20	CONCEPTO	Recubrimiento para muro de cantera slate caribe de 40 x 20 cm y 1" de espesor mca. rockstone junteada a hueso, el precio unitario incluye: mortero para colocación, materiales, desperdicios, mano de obra,	UNIDAD	M2

LOCALIZACIÓN		ELEMENTO TIPO	DIMENSIONES				PIEZAS	TOTAL
EJE	ENTRE EJES		LARGO	ANCHO	ALTO	ÁREA		
2	B-E	"A"	8.4		6.00		1.00	**50.40**
2	B-E	(-) nicho "a"	0.6		2.90		-3.00	**-5.22**
2	B-E	(-) cajillo "b"	2.13		0.20		-1.00	**-0.43**
D	4-5	LADO INTERIOR "B"	2.47		2.68		1.00	**6.62**
D	4-5	(-) vano puerta "c"	2.23		1.80		-1.00	**-4.01**
D	4-5	(-) antepecho "d"	0.19		0.44		-1.00	**-0.08**
5	C-D	LADO INTERIOR "C"	3.33		2.68		1.00	**8.92**
5	C-D	(-) vano ventana "e"	2.5		2.25		-1.00	**-5.63**
5	C-D	(-) vano ventana "f"	0.44		0.86		-1.00	**-0.38**
C	4-5	LADO INTERIOR "D"	2.25		2.68		1.00	**6.03**
C	4-5	(-) vano detalle cantera "g"	1.7		1.41		-1.00	**-2.40**
C	4-5	(-) vano ventana "h"	1.62		0.86		-1.00	**-1.39**
							SUBTOTAL	**52.44**
							HOJA ANTERIOR	
							SUBTOTAL ACUMULADO	**52.44**

RESIDENTE DE OBRA	SUPERVISOR DE OBRA	SUPERINTENDENTE DE CONSTRUCCIÓN
C. FERNANDO HERNÁNDEZ FLORES		ING. ARQ. NADIA XOCHITLQUETZALLI PÉREZ ROSAS

Instituto Nacional de Transparencia, Acceso a la Información y Protección de Datos Personales

OBRA:

UBICACIÓN Av. Insurgentes Sur 3211, Delegación Coyoacán, Col. Insurgentes Cuicuilco, 04530 Ciudad de México, D.F.

CROQUIS DE LOCALIZACIÓN

CONTRATO NO.	FECHA DE CONTRATO	MONTO DEL CONTRATO	PERIODO DE EJECUCIÓN			ESTIMACIÓN		PERIODO DE ESTIMACIÓN		
						1 NORMAL		22/02/2016	AL	06/03/2016
DA/C001-OP/16	17/02/2016	3451370.73	22/02/2016	AL	06/04/2016	SEMANA	1	HOJA		
CONSTRUCTORA:		GARHEC CONSTRUCCIONES, S.A. DE C.V.						1	DE	1
DOMICILIO FISCAL:		Av. José Martí No. 9 Int. 10 Col. Tacubaya, Delegación Miguel Hidalgo, C.P. 11870, México, D.F.								

CÓDIGO	CI03-20	CONCEPTO	Recubrimiento para muro de cantera slate caribe de 40 x 20 cm y 1" de espesor mca. rockstone junteada a hueso, el precio unitario incluye: mortero para colocación, materiales, desperdicios, mano de obra,	UNIDAD	M2

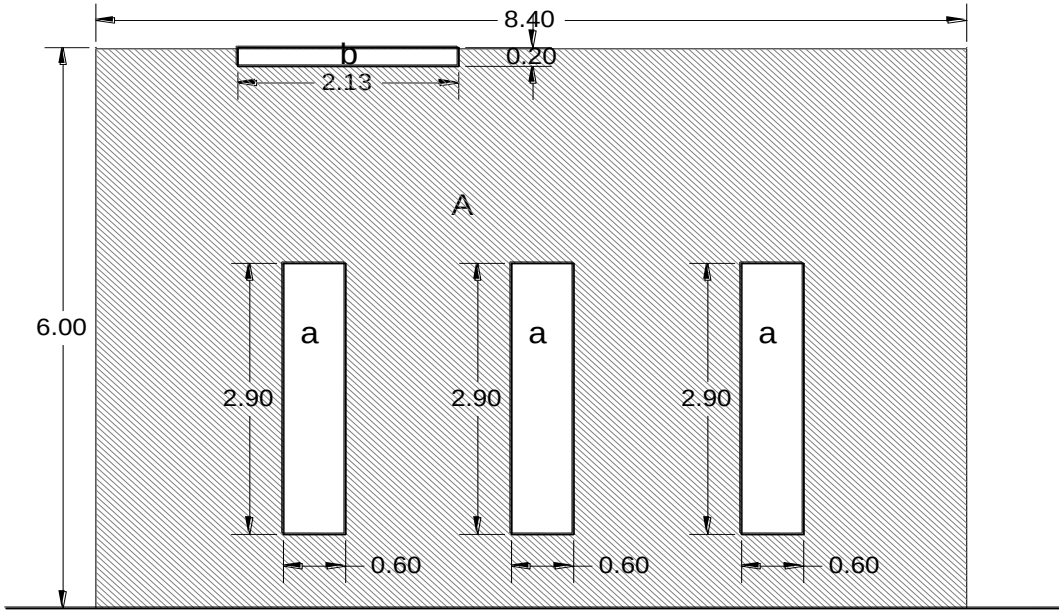

EJE 2

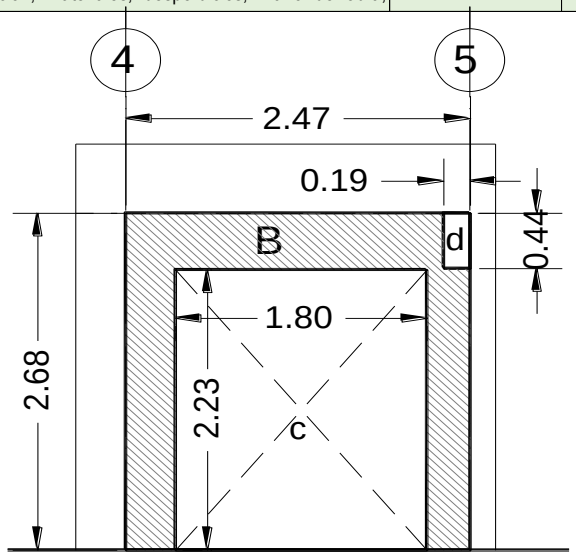

EJE D
VISTA INTERIOR

RESIDENTE DE OBRA	SUPERVISOR DE OBRA	SUPERINTENDENTE DE CONSTRUCCIÓN
C. FERNANDO HERNÁNDEZ FLORES		ING. ARQ. NADIA XOCHITLQUETZALLI PÉREZ ROSAS

Instituto Nacional de Transparencia, Acceso a la Información y Protección de Datos Personales

OBRA:

UBICACIÓN Av. Insurgentes Sur 3211, Delegación Coyoacán, Col. Insurgentes Cuicuilco, 04530 Ciudad de México, D.F.

CROQUIS DE LOCALIZACIÓN

CONTRATO NO.	FECHA DE CONTRATO	MONTO DEL CONTRATO	PERIODO DE EJECUCIÓN			ESTIMACIÓN		PERIODO DE ESTIMACIÓN		
						1 NORMAL		22/02/2016	AL	06/03/2016
DA/C001-OP/16	17/02/2016	3451370.73	22/02/2016	AL	06/04/2016	SEMANA	1	HOJA		
CONSTRUCTORA:		GARHEC CONSTRUCCIONES, S.A. DE C.V.						1	DE	1
DOMICILIO FISCAL:		Av. José Martí No. 9 Int. 10 Col. Tacubaya, Delegación Miguel Hidalgo, C.P. 11870, México, D.F.								

CÓDIGO	CI03-20	CONCEPTO	Recubrimiento para muro de cantera slate caribe de 40 x 20 cm y 1" de espesor mca. rockstone junteada a hueso, el precio unitario incluye: mortero para colocación, materiales, desperdicios, mano de obra,	UNIDAD	M2

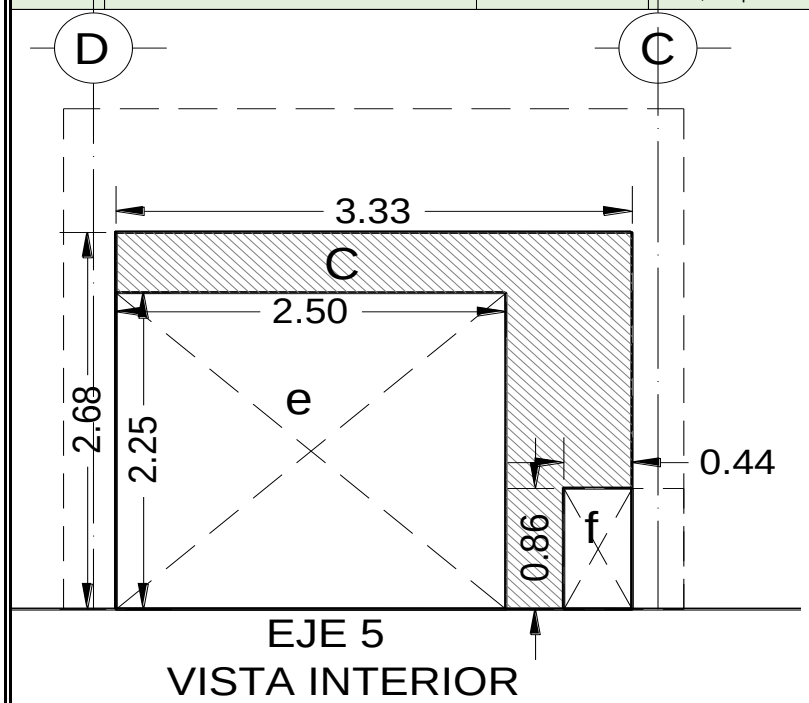

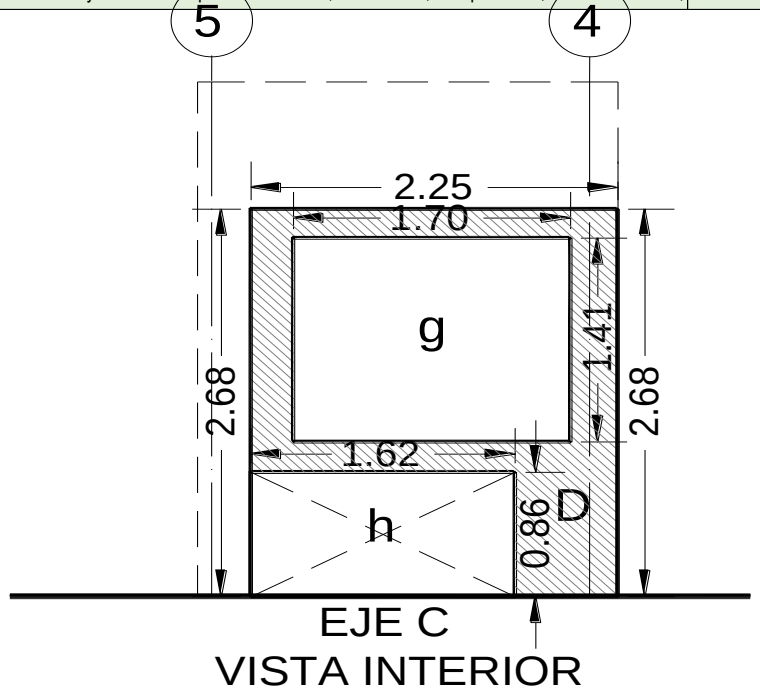

RESIDENTE DE OBRA	SUPERVISOR DE OBRA	SUPERINTENDENTE DE CONSTRUCCIÓN
C. FERNANDO HERNÁNDEZ FLORES		ING. ARQ. NADIA XOCHITLQUETZALLI PÉREZ ROSAS

Instituto Nacional de Transparencia, Acceso a la Información y Protección de Datos Personales

OBRA:

UBICACIÓN Av. Insurgentes Sur 3211, Delegación Coyoacán, Col. Insurgentes Cuicuilco, 04530 Ciudad de México, D.F.

CROQUIS DE LOCALIZACIÓN

CONTRATO NO.	FECHA DE CONTRATO	MONTO DEL CONTRATO	PERIODO DE EJECUCIÓN			ESTIMACIÓN		PERIODO DE ESTIMACIÓN		
						1 NORMAL		22/02/2016	AL	06/03/2016
DA/C001-OP/16	17/02/2016	3451370.73	22/02/2016	AL	06/04/2016	SEMANA	1	HOJA		
CONSTRUCTORA:		GARHEC CONSTRUCCIONES, S.A. DE C.V.						1	DE	1
DOMICILIO FISCAL:		Av. José Martí No. 9 Int. 10 Col. Tacubaya, Delegación Miguel Hidalgo, C.P. 11870, México, D.F.								

CÓDIGO	CI03-20	CONCEPTO	Recubrimiento para muro de cantera slate caribe de 40 x 20 cm y 1" de espesor mca. rockstone junteada a hueso, el precio unitario incluye: mortero para colocación, materiales, desperdicios, mano de obra,	UNIDAD	M2

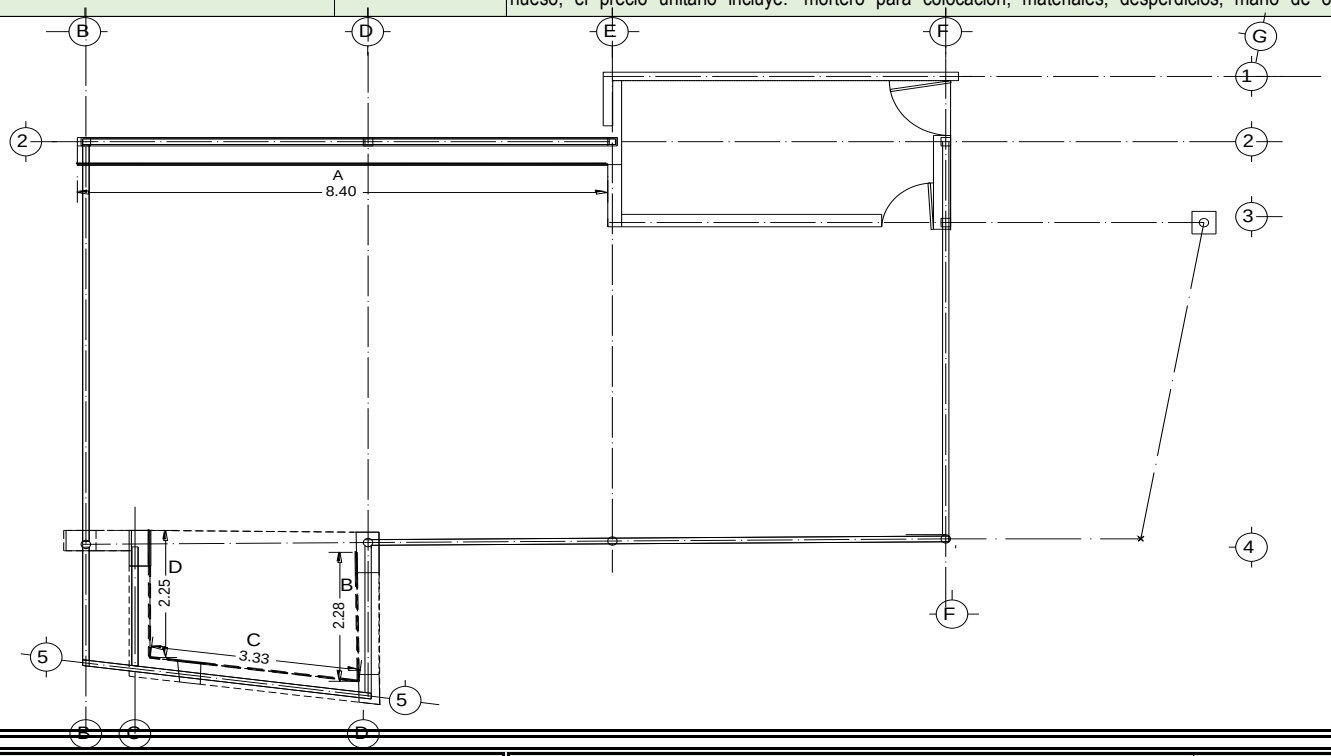

RESIDENTE DE OBRA	SUPERVISOR DE OBRA	SUPERINTENDENTE DE CONSTRUCCIÓN
C. FERNANDO HERNÁNDEZ FLORES		ING. ARQ. NADIA XOCHITLQUETZALLI PÉREZ ROSAS

Instituto Nacional de Transparencia, Acceso a la Información y Protección de Datos Personales

OBRA: "CONSTRUCCIÓN DE COMEDOR"

UBICACIÓN Av. Insurgentes Sur 3211, Delegación Coyoacán, Col. Insurgentes Cuicuilco, 04530 Ciudad de México, D.F.

GENERADOR DE OBRA

CONTRATO NO.	FECHA DE CONTRATO	MONTO DEL CONTRATO	PERIODO DE EJECUCIÓN			ESTIMACIÓN		PERIODO DE ESTIMACIÓN		
						1 NORMAL		22/02/2016	AL	06/03/2016
OA/C001-OP/16	17/02/2016	3451370.73	22/02/2016	AL	06/04/2016	SEMANA	1	HOJA		
CONSTRUCTORA:		GARHEC CONSTRUCCIONES, S.A. DE C.V.						1	DE	1
DOMICILIO FISCAL:		Av. José Martí No. 9 Int. 10 Col. Tacubaya, Delegación Miguel Hidalgo, C.P. 11870, México, D.F.								

CÓDIGO	CI03-22	CONCEPTO	Bastidor metalico (para piso deck) a base de perfiles de aluminio de 2" x 1" en sentido longitudinal a cada 30 cm a ejes y apoyos de alumnio de 2" x1" x 30 cm promedio hasta alcanzar el nivel 0.00 @ 30 cm., el	UNIDAD	M2

LOCALIZACIÓN		ELEMENTO TIPO	DIMENSIONES				PIEZAS	TOTAL
EJE	ENTRE EJES		LARGO	ANCHO	ALTO	ÁREA		
B-D	5	ÁREA "A"	A= B+b x h /2 = 3.00 + 2.44 x 4.68 /2			12.71	1.00	**12.71**
B-E	5	ÁREA "B"	A= B+b x h /2 = 2.35 + 2.31 x 2.66 /2			6.18	1.00	**6.18**
4	E-F	ÁREA "C"	0.3	4.37			1.00	**1.31**
F	1-4	ÁREA "D"	0.44	8.53			1.00	**3.75**
							SUBTOTAL	**23.95**
							HOJA ANTERIOR	**0.00**
							SUBTOTAL ACUMULADO	**23.95**

RESIDENTE DE OBRA	SUPERVISOR DE OBRA	SUPERINTENDENTE DE CONSTRUCCIÓN
C. FERNANDO HERNÁNDEZ FLORES		ING. ARQ. NADIA XOCHITLQUETZALLI PÉREZ ROSAS

Instituto Nacional de Transparencia, Acceso a la Información y Protección de Datos Personales

OBRA: "CONSTRUCCIÓN DE COMEDOR"

UBICACIÓN Av. Insurgentes Sur 3211, Delegación Coyoacán, Col. Insurgentes Cuicuilco, 04530 Ciudad de México, D.F.

GENERADOR DE OBRA

CONTRATO NO.	FECHA DE CONTRATO	MONTO DEL CONTRATO	PERIODO DE EJECUCIÓN			ESTIMACIÓN		PERIODO DE ESTIMACIÓN		
						1 NORMAL		22/02/2016	AL	06/03/2016
OA/C001-OP/16	17/02/2016	3451370.73	22/02/2016	AL	06/04/2016	SEMANA	1	HOJA		
CONSTRUCTORA:		GARHEC CONSTRUCCIONES, S.A. DE C.V.						1	DE	1
DOMICILIO FISCAL:		Av. José Martí No. 9 Int. 10 Col. Tacubaya, Delegación Miguel Hidalgo, C.P. 11870, México, D.F.								

CÓDIGO	CI03-23	CONCEPTO	Bastidor (para piso de madera) a base de polín de 3 1/2"" x 3 1/2"" en sentido longitudinal a cada 40 cm a ejes en un solo sentido y apoyos de polin para poste de 3 1/2"" x 3 1/2"" x 21 cm. promedio hasta alcanzar	UNIDAD	M2

LOCALIZACIÓN		ELEMENTO TIPO	DIMENSIONES				PIEZAS	TOTAL
EJE	ENTRE EJES		LARGO	ANCHO	ALTO	ÁREA		
B-D	2-4	ÁREA "A"	A= B+b x h /2 = 7.01 + 6.99 x 4.37 /2			30.60	1.00	**30.60**
D-E	2-4	ÁREA "B"	A= B+b x h /2 = 6.99 + 6.98 x 3.77/2			26.26	1.00	**26.26**
E-F	3-4	ÁREA "C"	A= B+b x h /2 = 5.53 + 5.49 x5.18 /2			28.54	1.00	**28.54**
4-5	C-D	ÁREA "D"	A= B+b x h /2 = 2.11 + 2.60 x3.59 /2			8.46	1.00	**8.46**
							SUBTOTAL	**93.86**
							HOJA ANTERIOR	**0.00**
							SUBTOTAL ACUMULADO	**93.86**

RESIDENTE DE OBRA	SUPERVISOR DE OBRA	SUPERINTENDENTE DE CONSTRUCCIÓN
C. FERNANDO HERNÁNDEZ FLORES		ING. ARQ. NADIA XOCHITLQUETZALLI PÉREZ ROSAS

Instituto Nacional de Transparencia, Acceso a la Información y Protección de Datos Personales

OBRA:

UBICACIÓN Av. Insurgentes Sur 3211, Delegación Coyoacán, Col. Insurgentes Cuicuilco, 04530 Ciudad de México, D.F.

CROQUIS DE LOCALIZACIÓN

CONTRATO NO.	FECHA DE CONTRATO	MONTO DEL CONTRATO	PERIODO DE EJECUCIÓN			ESTIMACIÓN		PERIODO DE ESTIMACIÓN		
						1 NORMAL		22/02/2016	AL	06/03/2016
DA/C001-OP/16	17/02/2016	3451370.73	22/02/2016	AL	06/04/2016	SEMANA	1	HOJA		
CONSTRUCTORA:		GARHEC CONSTRUCCIONES, S.A. DE C.V.						1	DE	1
DOMICILIO FISCAL:		Av. José Martí No. 9 Int. 10 Col. Tacubaya, Delegación Miguel Hidalgo, C.P. 11870, México, D.F.								

CÓDIGO	CI03-23	CONCEPTO	Bastidor (para piso de madera) a base de polín de 3 1/2"" x 3 1/2"" en sentido longitudinal a cada 40 cm a ejes en un solo sentido y apoyos de polin para poste de 3 1/2"" x 3 1/2"" x 21 cm. promedio hasta alcanzar	UNIDAD	M2

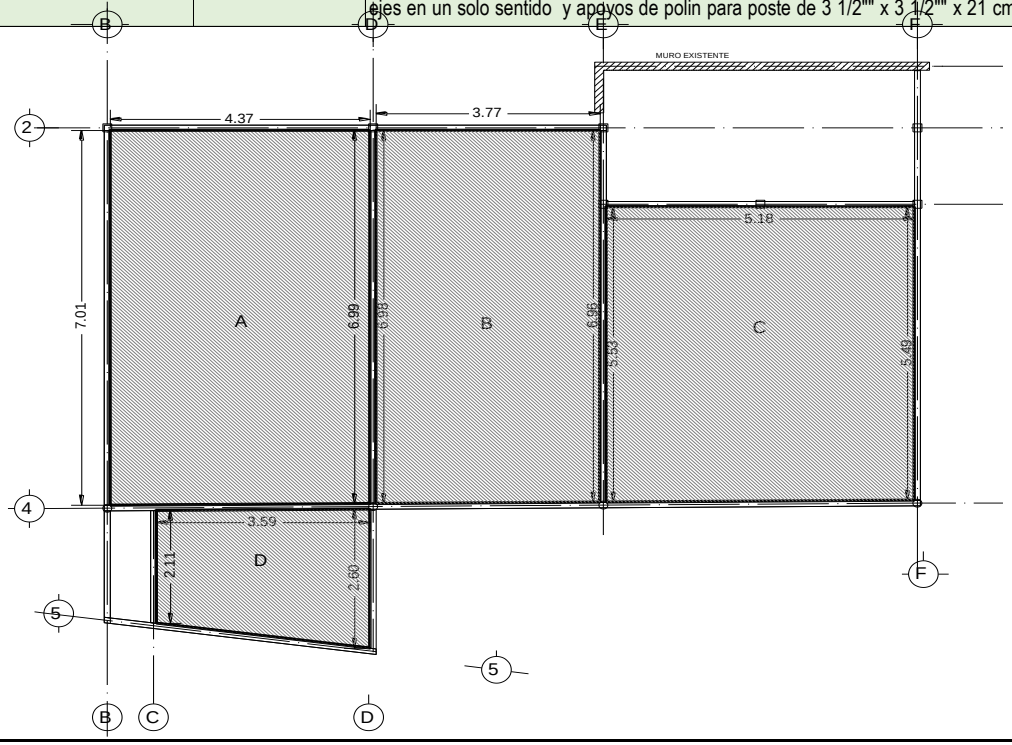

RESIDENTE DE OBRA	SUPERVISOR DE OBRA	SUPERINTENDENTE DE CONSTRUCCIÓN
C. FERNANDO HERNÁNDEZ FLORES		ING. ARQ. NADIA XOCHITLQUETZALLI PÉREZ ROSAS

Instituto Nacional de Transparencia, Acceso a la Información y Protección de Datos Personales

OBRA: "CONSTRUCCIÓN DE COMEDOR"

UBICACIÓN Av. Insurgentes Sur 3211, Delegación Coyoacán, Col. Insurgentes Cuicuilco, 04530 Ciudad de México, D.F.

GENERADOR DE OBRA

CONTRATO NO.	FECHA DE CONTRATO	MONTO DEL CONTRATO	PERIODO DE EJECUCIÓN			ESTIMACIÓN		PERIODO DE ESTIMACIÓN		
						1 NORMAL		22/02/2016	AL	06/03/2016
OA/C001-OP/16	17/02/2016	3451370.73	22/02/2016	AL	06/04/2016	SEMANA	1	HOJA		
CONSTRUCTORA:		GARHEC CONSTRUCCIONES, S.A. DE C.V.						1	DE	1
DOMICILIO FISCAL:		Av. José Martí No. 9 Int. 10 Col. Tacubaya, Delegación Miguel Hidalgo, C.P. 11870, México, D.F.								

CÓDIGO	CI03-24	CONCEPTO	Bastidor (para piso de loseta) a base de polín de 3 1/2" x 3 1/2" en sentido longitudinal a cada 30 cm a ejes en un solo sentido y apoyos de polin para poste de 3 1/2" x 3 1/2" x 17 cm. promedio hasta alcanzar el nivel	UNIDAD	M2

LOCALIZACIÓN		ELEMENTO TIPO	DIMENSIONES				PIEZAS	TOTAL
EJE	ENTRE EJES		LARGO	ANCHO	ALTO	ÁREA		
1-3	E-F	COCINA	5.18	2.46			1.00	**12.74**
							SUBTOTAL	**12.74**
							HOJA ANTERIOR	**0.00**
							SUBTOTAL ACUMULADO	**12.74**

RESIDENTE DE OBRA	SUPERVISOR DE OBRA	SUPERINTENDENTE DE CONSTRUCCIÓN
C. FERNANDO HERNÁNDEZ FLORES		ING. ARQ. NADIA XOCHITLQUETZALLI PÉREZ ROSAS

Instituto Nacional de Transparencia, Acceso a la Información y Protección de Datos Personales

OBRA:

UBICACIÓN Av. Insurgentes Sur 3211, Delegación Coyoacán, Col. Insurgentes Cuicuilco, 04530 Ciudad de México, D.F.

CROQUIS DE LOCALIZACIÓN

CONTRATO NO.	FECHA DE CONTRATO	MONTO DEL CONTRATO	PERIODO DE EJECUCIÓN			ESTIMACIÓN		PERIODO DE ESTIMACIÓN		
						1 NORMAL		22/02/2016	AL	06/03/2016
DA/C001-OP/16	17/02/2016	3451370.73	22/02/2016	AL	06/04/2016	SEMANA	1	HOJA		
CONSTRUCTORA:		GARHEC CONSTRUCCIONES, S.A. DE C.V.						1	DE	1
DOMICILIO FISCAL:		Av. José Martí No. 9 Int. 10 Col. Tacubaya, Delegación Miguel Hidalgo, C.P. 11870, México, D.F.								

CÓDIGO	CI03-24	CONCEPTO	Bastidor (para piso de loseta) a base de polín de 3 1/2" x 3 1/2" en sentido longitudinal a cada 30 cm a ejes en un solo sentido y apoyos de polin para poste de 3 1/2" x 3 1/2" x 17 cm. promedio hasta alcanzar el nivel	UNIDAD	M2

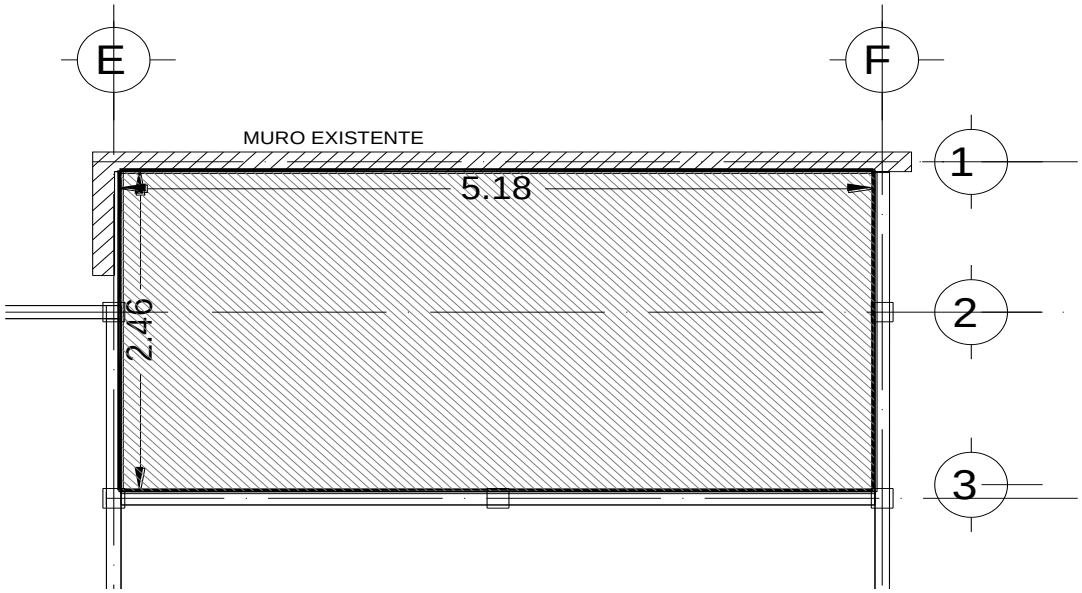

RESIDENTE DE OBRA	SUPERVISOR DE OBRA	SUPERINTENDENTE DE CONSTRUCCIÓN
C. FERNANDO HERNÁNDEZ FLORES		ING. ARQ. NADIA XOCHITLQUETZALLI PÉREZ ROSAS

Instituto Nacional de Transparencia, Acceso a la Información y Protección de Datos Personales

OBRA: "CONSTRUCCIÓN DE COMEDOR"

UBICACIÓN Av. Insurgentes Sur 3211, Delegación Coyoacán, Col. Insurgentes Cuicuilco, 04530 Ciudad de México, D.F.

GENERADOR DE OBRA

CONTRATO NO.	FECHA DE CONTRATO	MONTO DEL CONTRATO	PERIODO DE EJECUCIÓN			ESTIMACIÓN		PERIODO DE ESTIMACIÓN		
						1 NORMAL		22/02/2016	AL	06/03/2016
OA/C001-OP/16	17/02/2016	3451370.73	22/02/2016	AL	06/04/2016	SEMANA	1	HOJA		
CONSTRUCTORA:		GARHEC CONSTRUCCIONES, S.A. DE C.V.						1	DE	1
DOMICILIO FISCAL:		Av. José Martí No. 9 Int. 10 Col. Tacubaya, Delegación Miguel Hidalgo, C.P. 11870, México, D.F.								

CÓDIGO	CI03-25	CONCEPTO	Suministro y colocación de triplay de madera de 19 mm de 2da; el precio unitario incluye: elemntos de fijación, materiales, mano de bra, herramienta yequipo, limieza, asi cmo todo lo necesario par su correcta	UNIDAD	M2

LOCALIZACIÓN		ELEMENTO TIPO	DIMENSIONES				PIEZAS	TOTAL
EJE	ENTRE EJES		LARGO	ANCHO	ALTO	ÁREA		
PLANTA BAJA								
B-E	2-4	ÁREA "A" 2 CAPAS	A= B+b x h /2 =6.64 +6.58 x8.51 /2			56.12	2.00	**112.24**
E-F	3-4	ÁREA "B" 2 CAPAS	A= B+b x h /2 =5.78 +5.74 x5.52 /2			31.68	2.00	**63.36**
4	B-E	ÁREA "C" 2 CAPAS	A= B+b x h /2 =0.28 +0.24 x8.25 /2			2.20	2.00	**4.40**
4-5	C-D	ÁREA "D" 2 CAPAS	A= B+b x h /2 =2.14+2.68 x4.09 /2			9.83	2.00	**19.66**
E-D	1-3	ÁREA "E" 2 CAPAS	5.09	2.46			2.00	**25.04**
NIVEL MEZZANINE								
1-3	E-F	ÁREA "F" 1 CAPA	5.15	2.46			1.00	**12.67**
3-4	E-F	ÁREA "G" 1 CAPA	2.72	1.79			1.00	**4.87**
3-4	E-F	ÁREA "H" 1 CAPA	A= B+b x h /2 =1.89+1.28 x1.92 /2			3.03	1.00	**3.03**
3-4	E-F	ÁREA "I" 1 CAPA	A= B+b x h /2 =0.66+0.31 x1.85/2			0.90	1.00	**0.90**
3-4	E-F	ÁREA "J" 1 CAPA	3.85	2.40			1.00	**9.24**
3-4	E-F	ÁREA "K" 1 CAPA	0.14	1.65			1.00	**0.23**
							SUBTOTAL	**255.64**
							HOJA ANTERIOR	**0.00**
							SUBTOTAL ACUMULADO	**255.64**

RESIDENTE DE OBRA	SUPERVISOR DE OBRA	SUPERINTENDENTE DE CONSTRUCCIÓN
C. FERNANDO HERNÁNDEZ FLORES		ING. ARQ. NADIA XOCHITLQUETZALLI PÉREZ ROSAS

Instituto Nacional de Transparencia, Acceso a la Información y Protección de Datos Personales

OBRA: "CONSTRUCCIÓN DE COMEDOR"

UBICACIÓN Av. Insurgentes Sur 3211, Delegación Coyoacán, Col. Insurgentes Cuicuilco, 04530 Ciudad de México, D.F.

GENERADOR DE OBRA

CONTRATO NO.	FECHA DE CONTRATO	MONTO DEL CONTRATO	PERIODO DE EJECUCIÓN			ESTIMACIÓN		PERIODO DE ESTIMACIÓN		
						1 NORMAL		22/02/2016	AL	06/03/2016
OA/C001-OP/16	17/02/2016	3451370.73	22/02/2016	AL	06/04/2016	SEMANA	1	HOJA		
CONSTRUCTORA:		GARHEC CONSTRUCCIONES, S.A. DE C.V.						1	DE	1
DOMICILIO FISCAL:		Av. José Martí No. 9 Int. 10 Col. Tacubaya, Delegación Miguel Hidalgo, C.P. 11870, México, D.F.								

CÓDIGO	CI03-25	CONCEPTO	Suministro y colocación de triplay de madera de 19 mm de 2da; el precio unitario incluye: elemntos de fijación, materiales, mano de bra, herramienta yequipo, limieza, asi cmo todo lo necesario par su correcta	UNIDAD	M2

LOCALIZACIÓN		ELEMENTO TIPO	DIMENSIONES				PIEZAS	TOTAL
EJE	ENTRE EJES		LARGO	ANCHO	ALTO	ÁREA		
NIVEL MEZZANINE								
3-4	E-F	ÁREA L" 1 CAPA	2.43	0.10			1.00	**0.24**
3-4	E-F	ÁREA M" 1 CAPA	0.14	0.06			1.00	**0.01**
3-4	E-F	ÁREA N" 1 CAPA	A= BXH/2 = 0.14 X 0.11 / 2			0.01	1.00	**0.01**
							SUBTOTAL	**0.26**
							HOJA ANTERIOR	**255.64**
							SUBTOTAL ACUMULADO	**255.90**

RESIDENTE DE OBRA	SUPERVISOR DE OBRA	SUPERINTENDENTE DE CONSTRUCCIÓN
C. FERNANDO HERNÁNDEZ FLORES		ING. ARQ. NADIA XOCHITLQUETZALLI PÉREZ ROSAS

Instituto Nacional de Transparencia, Acceso a la Información y Protección de Datos Personales

OBRA:

UBICACIÓN Av. Insurgentes Sur 3211, Delegación Coyoacán, Col. Insurgentes Cuicuilco, 04530 Ciudad de México, D.F.

CROQUIS DE LOCALIZACIÓN

CONTRATO NO.	FECHA DE CONTRATO	MONTO DEL CONTRATO	PERIODO DE EJECUCIÓN			ESTIMACIÓN		PERIODO DE ESTIMACIÓN		
						1 NORMAL		22/02/2016	AL	06/03/2016
DA/C001-OP/16	17/02/2016	3451370.73	22/02/2016	AL	06/04/2016	SEMANA	1	HOJA		
CONSTRUCTORA:		GARHEC CONSTRUCCIONES, S.A. DE C.V.						1	DE	1
DOMICILIO FISCAL:		Av. José Martí No. 9 Int. 10 Col. Tacubaya, Delegación Miguel Hidalgo, C.P. 11870, México, D.F.								

CÓDIGO	CI03-25	CONCEPTO	Suministro y colocación de triplay de madera de 19 mm de 2da; el precio unitario incluye: elemntos de fijación, materiales, mano de bra, herramienta yequipo, limieza, asi cmo todo lo necesario par su correcta	UNIDAD	M2

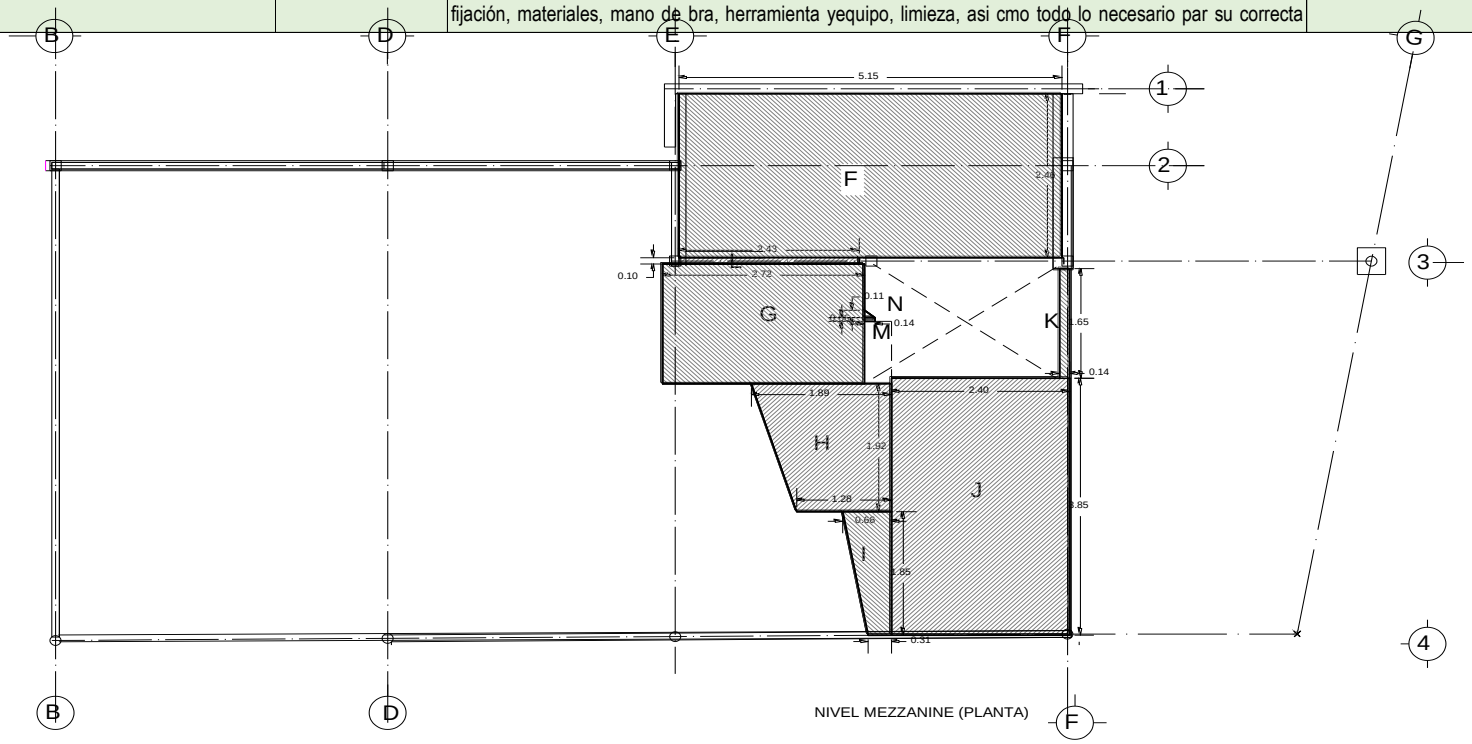

NIVEL MEZZANINE (PLANTA)

RESIDENTE DE OBRA	SUPERVISOR DE OBRA	SUPERINTENDENTE DE CONSTRUCCIÓN
C. FERNANDO HERNÁNDEZ FLORES		ING. ARQ. NADIA XOCHITLQUETZALLI PÉREZ ROSAS

Instituto Nacional de Transparencia, Acceso a la Información y Protección de Datos Personales

OBRA: "CONSTRUCCIÓN DE COMEDOR"

UBICACIÓN Av. Insurgentes Sur 3211, Delegación Coyoacán, Col. Insurgentes Cuicuilco, 04530 Ciudad de México, D.F.

GENERADOR DE OBRA

CONTRATO NO.	FECHA DE CONTRATO	MONTO DEL CONTRATO	PERIODO DE EJECUCIÓN			ESTIMACIÓN		PERIODO DE ESTIMACIÓN		
						1 NORMAL		22/02/2016	AL	06/03/2016
OA/C001-OP/16	17/02/2016	3451370.73	22/02/2016	AL	06/04/2016	SEMANA	1	HOJA		
CONSTRUCTORA:		GARHEC CONSTRUCCIONES, S.A. DE C.V.						1	DE	1
DOMICILIO FISCAL:		Av. José Martí No. 9 Int. 10 Col. Tacubaya, Delegación Miguel Hidalgo, C.P. 11870, México, D.F.								

CÓDIGO	CI03-27	CONCEPTO	Suministro, fabricación y colocación de plafon exterior a base de placa de tablacemento Durock de 10 cm, espesor de placa de 12.7 mm, ancho de 1.22 m y alto de 2.44 m, bastidor reforzado de canales y postes cal.	UNIDAD	M2

LOCALIZACIÓN		ELEMENTO TIPO	DIMENSIONES				PIEZAS	TOTAL
EJE	ENTRE EJES		LARGO	ANCHO	ALTO	ÁREA		
A-B	2-4	PLAFÓN EXTERIOR "D1"	A=(B+b x h) / 2 = (2.27+0.93) x8.19 /2			13.08	1.00	**13.08**
A-B	4-5	PLAFÓN EXTERIOR "D2"	A= B x H /2 = 2.27 x 3.05 /2			3.37	1.00	**3.37**
A-B	4-5	PLAFÓN EXTERIOR "D3"	A= B x H /2 = 2.90 x2.65 /2			3.80	1.00	**3.80**
B-F	4-5	PLAFÓN EXTERIOR "D4"	A=(B+b x h) / 2 = (2.65+1.16) x14.13 /2			26.90	1.00	**26.90**
F-G	4-5	PLAFÓN EXTERIOR "D5"	A= B x H /2 = 1.16 x1.35 /2			0.77	1.00	**0.77**
F-G	4-5	PLAFÓN EXTERIOR "D6"	A= B x H /2 = 1.25 x1.00 /2			0.63	1.00	**0.63**
F-G	1-5	PLAFÓN EXTERIOR "D7"	A=(B+b x h) / 2 = (1.25+0.71) x8.58/2			8.43	1.00	**8.43**
							SUBTOTAL	**56.98**
							HOJA ANTERIOR	**0.00**
							SUBTOTAL ACUMULADO	**56.98**

RESIDENTE DE OBRA	SUPERVISOR DE OBRA	SUPERINTENDENTE DE CONSTRUCCIÓN
C. FERNANDO HERNÁNDEZ FLORES		ING. ARQ. NADIA XOCHITLQUETZALLI PÉREZ ROSAS

Instituto Nacional de Transparencia, Acceso a la Información y Protección de Datos Personales

OBRA:

UBICACIÓN Av. Insurgentes Sur 3211, Delegación Coyoacán, Col. Insurgentes Cuicuilco, 04530 Ciudad de México, D.F.

CROQUIS DE LOCALIZACIÓN

CONTRATO NO.	FECHA DE CONTRATO	MONTO DEL CONTRATO	PERIODO DE EJECUCIÓN			ESTIMACIÓN		PERIODO DE ESTIMACIÓN		
						1 NORMAL		22/02/2016	AL	06/03/2016
DA/C001-OP/16	17/02/2016	3451370.73	22/02/2016	AL	06/04/2016	SEMANA	1	HOJA		
CONSTRUCTORA:		GARHEC CONSTRUCCIONES, S.A. DE C.V.						1	DE	1
DOMICILIO FISCAL:		Av. José Martí No. 9 Int. 10 Col. Tacubaya, Delegación Miguel Hidalgo, C.P. 11870, México, D.F.								

CÓDIGO	CI03-27	CONCEPTO	Suministro, fabricación y colocación de plafon exterior a base de placa de tablacemento Durock de 10 cm, espesor de placa de 12.7 mm, ancho de 1.22 m y alto de 2.44 m, bastidor reforzado de canales y postes cal.	UNIDAD	M2

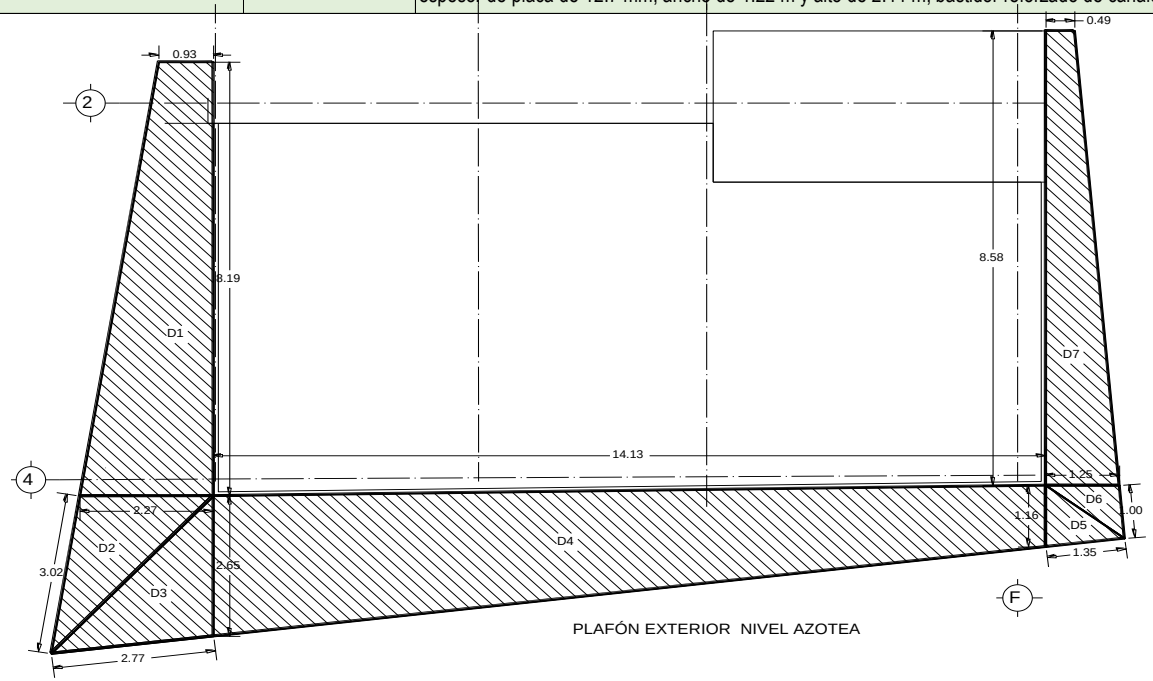

PLAFÓN EXTERIOR NIVEL AZOTEA

RESIDENTE DE OBRA	SUPERVISOR DE OBRA	SUPERINTENDENTE DE CONSTRUCCIÓN
C. FERNANDO HERNÁNDEZ FLORES		ING. ARQ. NADIA XOCHITLQUETZALLI PÉREZ ROSAS

Instituto Nacional de Transparencia, Acceso a la Información y Protección de Datos Personales

OBRA: "CONSTRUCCIÓN DE COMEDOR"

UBICACIÓN Av. Insurgentes Sur 3211, Delegación Coyoacán, Col. Insurgentes Cuicuilco, 04530 Ciudad de México, D.F.

GENERADOR DE OBRA

CONTRATO NO.	FECHA DE CONTRATO	MONTO DEL CONTRATO	PERIODO DE EJECUCIÓN			ESTIMACIÓN		PERIODO DE ESTIMACIÓN		
						1 NORMAL		22/02/2016	AL	06/03/2016
OA/C001-OP/16	17/02/2016	3451370.73	22/02/2016	AL	06/04/2016	SEMANA	1	HOJA		
CONSTRUCTORA:		GARHEC CONSTRUCCIONES, S.A. DE C.V.						1	DE	1
DOMICILIO FISCAL:		Av. José Martí No. 9 Int. 10 Col. Tacubaya, Delegación Miguel Hidalgo, C.P. 11870, México, D.F.								

CÓDIGO	CI03-28	CONCEPTO	Suministro y colocación de piso de madera de primera en duela de 3" ancho c/b mca. Bruce color rustic natural mod. EVS326S, el precio unitario incluye: adhesivo para madera armstrong equalizer, elementos de	UNIDAD	M2

LOCALIZACIÓN		ELEMENTO TIPO	DIMENSIONES				PIEZAS	TOTAL
EJE	ENTRE EJES		LARGO	ANCHO	ALTO	ÁREA		
B-E	2-3	ÁREA "A"	A=(B+b x h) / 2 = (5.72+5.68) x4.40 /2			25.08	1.00	**25.08**
E-F	3-4	ÁREA "B"	A=(B+b x h) / 2 = (1.11+1.12) x5.63 /2			6.30	1.00	**6.30**
3	E-F	ÁREA "C"	0.10	0.85			1.00	**0.09**
3-4	B-E	ÁREA "D"	8.35	5.42			1.00	**45.26**
3-4	B-E	ÁREA "E"	3.53	0.31			1.00	**1.09**
4	B-C	ÁREA "F"	0.20	85.00			1.00	**17.00**
4-5	C-D	ÁREA "G"	A=(B+b x h) / 2 = (2.23+2.59) x3.27 /2			7.87	1.00	**7.87**
4-5	C-D	ÁREA "H"	A=(B+b x h) / 2 = (0.05+0.03) x1.63 /2			0.06	1.00	**0.06**
4-5	C-D	ÁREA "I"	0.48	0.04			1.00	**0.02**
4-5	C-D	ÁREA "J"	2.52	0.21			1.00	**0.53**
4-5	C-D	ÁREA "K"	0.05	0.09			1.00	**0.00**
D	4-5	ÁREA "L"	A=(B+b x h) / 2 = (0.14+0.12) x1.78 /2			0.23	1.00	**0.23**
							SUBTOTAL	**103.53**
							HOJA ANTERIOR	**0.00**
							SUBTOTAL ACUMULADO	**103.53**

RESIDENTE DE OBRA	SUPERVISOR DE OBRA	SUPERINTENDENTE DE CONSTRUCCIÓN
C. FERNANDO HERNÁNDEZ FLORES		ING. ARQ. NADIA XOCHITLQUETZALLI PÉREZ ROSAS

Instituto Nacional de Transparencia, Acceso a la Información y Protección de Datos Personales

OBRA: "CONSTRUCCIÓN DE COMEDOR"

UBICACIÓN Av. Insurgentes Sur 3211, Delegación Coyoacán, Col. Insurgentes Cuicuilco, 04530 Ciudad de México, D.F.

GENERADOR DE OBRA

CONTRATO NO.	FECHA DE CONTRATO	MONTO DEL CONTRATO	PERIODO DE EJECUCIÓN			ESTIMACIÓN		PERIODO DE ESTIMACIÓN		
						1 NORMAL		22/02/2016	AL	06/03/2016
OA/C001-OP/16	17/02/2016	3451370.73	22/02/2016	AL	06/04/2016	SEMANA	1	HOJA		
CONSTRUCTORA:		GARHEC CONSTRUCCIONES, S.A. DE C.V.						1	DE	1
DOMICILIO FISCAL:		Av. José Martí No. 9 Int. 10 Col. Tacubaya, Delegación Miguel Hidalgo, C.P. 11870, México, D.F.								

CÓDIGO	CI03-28	CONCEPTO	Suministro y colocación de piso de madera de primera en duela de 3" ancho c/b mca. Bruce color rustic natural mod. EVS326S, el precio unitario incluye: adhesivo para madera armstrong equalizer, elementos de	UNIDAD	M2

LOCALIZACIÓN		ELEMENTO TIPO	DIMENSIONES				PIEZAS	TOTAL
EJE	ENTRE EJES		LARGO	ANCHO	ALTO	ÁREA		
NIVEL MEZZANINE								
		ÁREA "M"	1.25	0.09			1.00	**0.11**
		ÁREA "N"	1.79	1.41			1.00	**2.52**
		ÁREA "O"	1.25	0.73			1.00	**0.91**
		ÁREA "P"	1.44	0.80			1.00	**1.15**
		ÁREA "Q"	1.39	0.07			1.00	**0.10**
		ÁREA "R"	A=(B+b x h) / 2 = (1.39+1.25) x0.11 /2			0.15	1.00	**0.15**
		ÁREA "S"	A=(B+b x h) / 2 = (1.83+1.22) x1.92 /2			2.93	1.00	**2.93**
		ÁREA "T"	A=(B+b x h) / 2 = (0.60+0.26) x1.90 /2			0.82	1.00	**0.82**
		ÁREA "U"	3.85	2.45			1.00	**9.43**
		ÁREA "V	0.13	1.64			1.00	**0.21**
							SUBTOTAL	**18.34**
							HOJA ANTERIOR	**103.53**
							SUBTOTAL ACUMULADO	**121.87**

RESIDENTE DE OBRA	SUPERVISOR DE OBRA	SUPERINTENDENTE DE CONSTRUCCIÓN
C. FERNANDO HERNÁNDEZ FLORES		ING. ARQ. NADIA XOCHITLQUETZALLI PÉREZ ROSAS

Instituto Nacional de Transparencia, Acceso a la Información y Protección de Datos Personales

OBRA:

UBICACIÓN Av. Insurgentes Sur 3211, Delegación Coyoacán, Col. Insurgentes Cuicuilco, 04530 Ciudad de México, D.F.

CROQUIS DE LOCALIZACIÓN

CONTRATO NO.	FECHA DE CONTRATO	MONTO DEL CONTRATO	PERIODO DE EJECUCIÓN			ESTIMACIÓN		PERIODO DE ESTIMACIÓN		
						1 NORMAL		22/02/2016	AL	06/03/2016
DA/C001-OP/16	17/02/2016	3451370.73	22/02/2016	AL	06/04/2016	SEMANA	1	HOJA		
CONSTRUCTORA:		GARHEC CONSTRUCCIONES, S.A. DE C.V.						1	DE	1
DOMICILIO FISCAL:		Av. José Martí No. 9 Int. 10 Col. Tacubaya, Delegación Miguel Hidalgo, C.P. 11870, México, D.F.								

CÓDIGO	CI03-27	CONCEPTO	Suministro, fabricación y colocación de plafon exterior a base de placa de tablacemento Durock de 10 cm, espesor de placa de 12.7 mm, ancho de 1.22 m y alto de 2.44 m, bastidor reforzado de canales y postes cal.	UNIDAD	M2

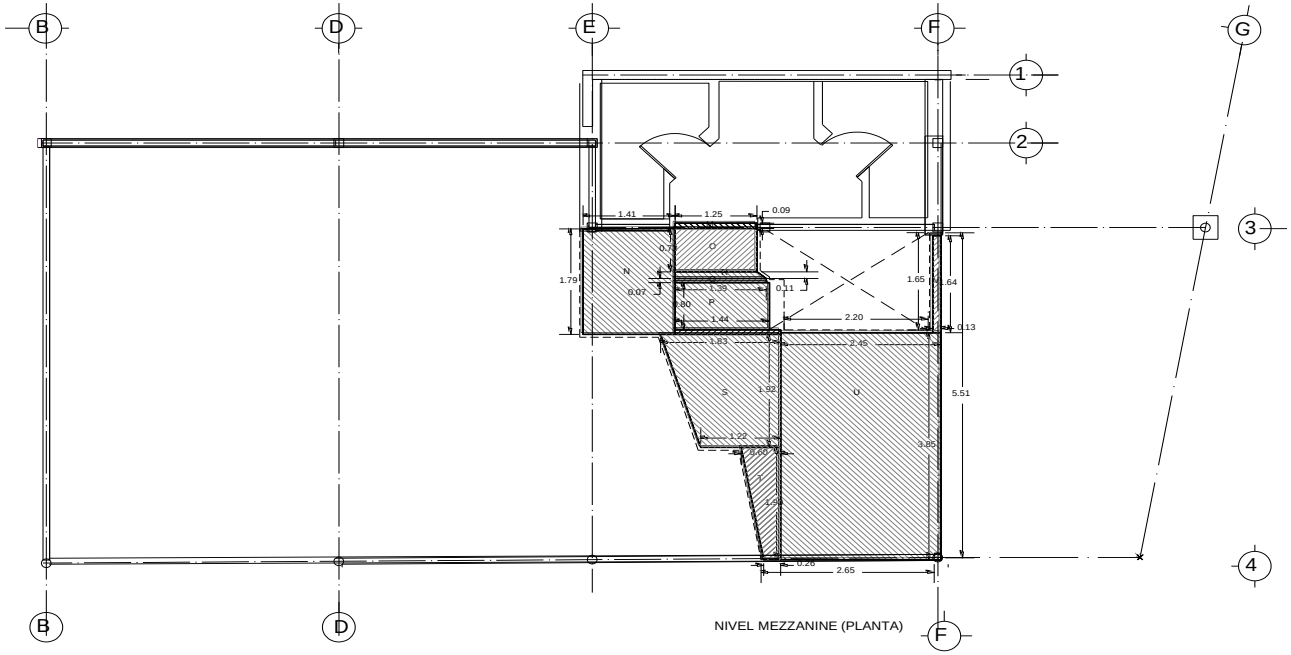

RESIDENTE DE OBRA	SUPERVISOR DE OBRA	SUPERINTENDENTE DE CONSTRUCCIÓN
C. FERNANDO HERNÁNDEZ FLORES		ING. ARQ. NADIA XOCHITLQUETZALLI PÉREZ ROSAS

Instituto Nacional de Transparencia, Acceso a la Información y Protección de Datos Personales

OBRA: "CONSTRUCCIÓN DE COMEDOR"

UBICACIÓN Av. Insurgentes Sur 3211, Delegación Coyoacán, Col. Insurgentes Cuicuilco, 04530 Ciudad de México, D.F.

GENERADOR DE OBRA

CONTRATO NO.	FECHA DE CONTRATO	MONTO DEL CONTRATO	PERIODO DE EJECUCIÓN			ESTIMACIÓN		PERIODO DE ESTIMACIÓN		
						1 NORMAL		22/02/2016	AL	06/03/2016
OA/C001-OP/16	17/02/2016	3451370.73	22/02/2016	AL	06/04/2016	SEMANA	1	HOJA		
CONSTRUCTORA:		GARHEC CONSTRUCCIONES, S.A. DE C.V.						1	DE	1
DOMICILIO FISCAL:		Av. José Martí No. 9 Int. 10 Col. Tacubaya, Delegación Miguel Hidalgo, C.P. 11870, México, D.F.								

CÓDIGO	CI04-02	CONCEPTO	Suministro y colocación de pergolas de madera de 4" x 8", en color maple, o el que apruebe la supervision, el precio unitario incluye: elementos de sujeción, materiales, manos de obra, andamio a una altura de 4 mts,	UNIDAD	ML

LOCALIZACIÓN		ELEMENTO TIPO	DIMENSIONES				PIEZAS	TOTAL
EJE	ENTRE EJES		LARGO	ANCHO	ALTO	ÁREA		
								0.00
							SUBTOTAL	0.00
							HOJA ANTERIOR	
							SUBTOTAL ACUMULADO	0.00

RESIDENTE DE OBRA	SUPERVISOR DE OBRA	SUPERINTENDENTE DE CONSTRUCCIÓN
C. FERNANDO HERNÁNDEZ FLORES		ING. ARQ. NADIA XOCHITLQUETZALLI PÉREZ ROSAS